

# ORION

Produktkatalog 2025

The world of control devices and signal appliances

Die Welt der Befehls – und Meldegeräte

Le monde de´appareils de commandement et de signalisation

# SICHERHEITS-SCHLÜSSELSCHALTER

## Interrupteurs à clé de sécurité - High-security key switches

**ORION**
Schaltgeräte GmbH

**ORION**-Sicherheits Schlüsselschalter mit rechteckigem Alu-Gehäuse für Auf- und Einbau. Das stabile Alu-Druckge-häuse hat, wie alle **ORION**-Schlüsselschalter, eine einbruchhemmende, mechanische Deckelverriegelung. Das Kabel kann wahlweise von unten, oben oder der Rückseite eingeführt werden. Innen ist auch für massive Drähte genügend Platz. Der eingebaute Nockenschalter ist weltweit bekannt für höchste Qualität und lange Lebensdauer. Profilhalbzylinder aller Fabrikate nach DIN 18252 mit jeder Schließbartstellung sind einbaubar. Die eloxierten Front-platten werden auf Wunsch von uns mit Ihrem Firmennamen oder Logo in abriebfester Ausführung (Druck unter der Eloxalschicht), auch mehrfarbig bedruckt. Die Schalter sind durch Austausch von Frontplatte und Rosette sowohl für Aufputz- als auch für Unterputz Montage verwendbar.

**ORION**-High-security key-switch As with all **ORION** Key switches, the aluminium cover has a mechanical shift block to prevent violent entry.The cable can be led into the switch from either the bottom, upper side or behind as needed. There is plenty of space inside for thicker cables. The built-in switch is renouned for its quality and durability.These switches are available with one or two way momentary maintained functions. European cylinders manufactured according to DIN 18252. The aluminium plate can be printed on request with an irremovable multicolour companyplate name or logo. The Key switches are ideal for surface or flush installation due to the interchangeable aluminium.

Interrupteurs à clé de sécurité **ORION** avec boîtier aluminium rectangulaire pour montage en applique ou encastré Comme tous les interrupteurs à clé **ORION**, le boîtier aluminium moulé robuste est équipé d'un dispositif de verrouillage mécanique anti-effraction. Le câble peut être introduit au choix par dessous, par dessus ou par l'arrière. Il y a suffisamment de place à l'intérieur pour des fils à große section. Le contrôleur à cames intégré est connu mondialement pour sa qualité supérieure et sa grande longévité. Les inter-rupteurs existent au choix pour une commande par impulsion d'un seul côté ou des deux côtés. Tous les cylindres conformes à la norme allemande DIN 18252 peuvent être intégrés avec n'importe quelle position de la barbe du pêne. Sur demande, nous pouvons imprimer le nom de votre entreprise ou votre logo sur les platines avants anodisées (impression résistant à l'usure car exécutée sous la couche d'anodisation – plusieurs couleurs possibles).

**Schalter sind auch in Tast-Rast-Kombinationen ( TR ) lieferbar.**

**All Key switches also available in combined momentary and maintained ( TR ) versions.**

**Des commutateurs sont tâtonnaient aussi et reposaient Combinaisons livrable.**

### Standard

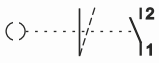
1T(A175)

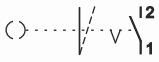
1R(A200)

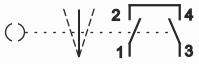
2T(A214)

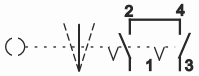
2R(A210)

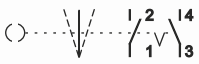
TR(C29100)

### Sonderschalter

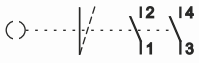
1T(A205)

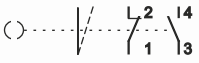
1T(A795)

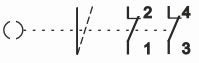
1T(C29050)

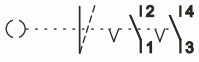
1R(A201)

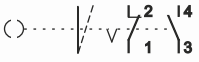
1R(A720)

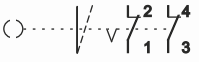
1R(C29060)

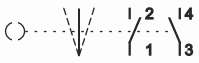
2T(A714)

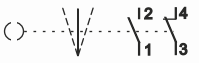
2T(A789)

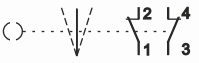
2T(C29070)

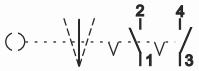
2R(A710)

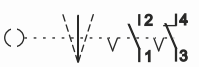
2R(1DK869)

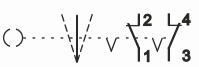
2R(C29090)

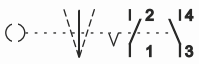
RT(C29101)

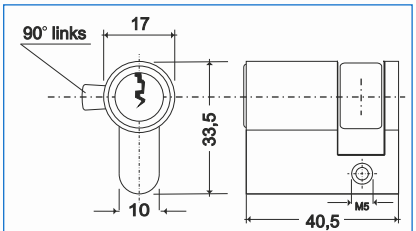


**Profil-Halbzylinder aller Fabrikate nach DIN 18252**

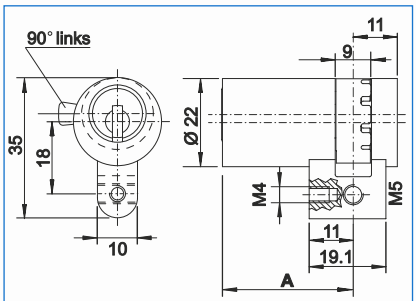


**KABA - KESO-Halbzylinder aller Fabrikate nach DIN 1514**

**Technische Daten: AP1, UP1, AP2, UP2, AP3, UP3, AP4, UP4, AP5, UP5, APB1, UPB1 Serie**

Schutzart IP 55, I th 16A,
Umax=400V AC/DC, AC 3
Für Wechselstrommotoren 230V
1-phasig 1-polig bis 1,5kW=6,5A
1-phasig 2-polig bis 2,2kW=9,5A

**Schalter entsprechen den EN 60947-5-1 Norm**

**Technische Daten: UPR1, UPRA1 Serie**

Schutzart IP 55, I th 10A, AC 3
Für Wechselstrommotoren 230V

1-phasig 1-polig bis 0,37kW=1,6A
1-phasig 2-polig bis 0,55kW=2,4A

**Schalter entsprechen den EN 60947-5-1 Norm**

**Technische Daten: SE-APB1, SE-UPB1, SE-UPR1, SE-UPRA1 Serie**

Schutzart IP 55, I th 16A, AC 3
Für Wechselstrommotoren 230V

1 oder 2 seitigem Tastkontakt

**Schalter entsprechen der IEC 947-5-1 Norm**

# SICHERHEITS-SCHLÜSSELSCHALTER

**Interrupteurs à clé de sécurité - High-security key switches**

**ORION**
Schaltgeräte GmbH

## AP1 Serie - Aufputz Alugehäuse, Schutzart IP 55 (wassergeschützt), I th 16A



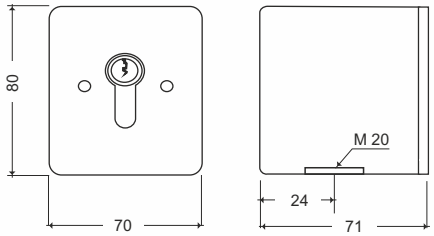


| Art. Nr. | TYP | FUNCTION | SYMBOL | PREIS € |
|---|---|---|---|---|
| 010001 | AP1-1T | 1seitiger Tast (one way momentary impuls 1 côté) | ⌒ | |
| 010036 | AP1-2T | 2seitiger Tast (two way momentary impuls 2 côtés) | ↓ ↑ | |
| 010003 | AP1-1R | 1seitiger Rast (one way maintained 1 x contact fixe) | 0 - I | |
| 010004 | AP1-2R | 2seitiger Rast (two way maintained 2 x contact fixe) | ↓ ↑ | |
| 010005 | AP1-TR | Tast - Rast (momentary - maintained impuls - fixe contact) | ↓ ↑ | |

## UP1 Serie - Unterputz Alugehäuse, Schutzart IP 55 (wassergeschützt), I th 16A



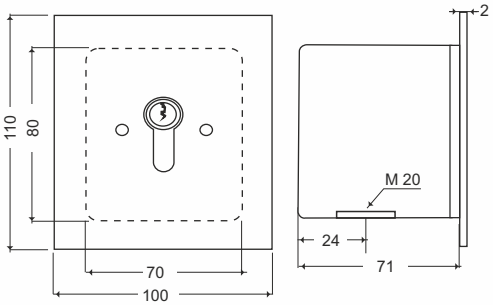


| Art. Nr. | TYP | FUNCTION | SYMBOL | |
|---|---|---|---|---|
| 010013 | UP1-1T | 1seitiger Tast (one way momentary impuls 1 côté) | ⌒ | |
| 010038 | UP1-2T | 2seitiger Tast (two way momentary impuls 2 côtés) | ↓ ↑ | |
| 010015 | UP1-1R | 1seitiger Rast (one way maintained 1 x contact fixe) | 0 - I | |
| 010016 | UP1-2R | 2seitiger Rast (two way maintained 2 x contact fixe) | ↓ ↑ | |
| 010017 | UP1-TR | Tast - Rast (momentary - maintained impuls - fixe contact) | ↓ ↑ | |

## APB1 Serie - Aufputz Alugehäuse, Schutzart IP 55 (wassergeschützt), I th 10A



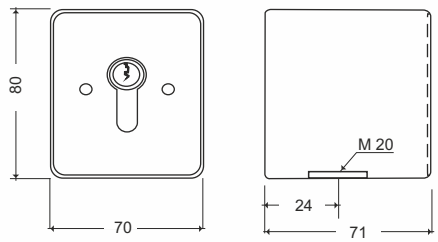


| Art. Nr. | TYP | FUNCTION | SYMBOL | |
|---|---|---|---|---|
| 060001 | APB1-1T | 1seitiger Tast (one way momentary impuls 1 côté) | ⌒ | |
| 060002 | APB1-2T | 2seitiger Tast (two way momentary impuls 2 côtés) | ↓ ↑ | |
| 060017 | APB1-1R | 1seitiger Rast (one way maintained 1 x contact fixe) | 0 - I | |
| 060053 | APB1-2R | 2seitiger Rast (two way maintained 2 x contact fixe) | ↓ ↑ | |
| 060057 | APB1-TR | Tast - Rast (momentary - maintained impuls - fixe contact) | ↓ ↑ | |

## UPB1 Serie - Unterputz Alugehäuse, Schutzart IP 55 (wassergeschützt), I th 10A



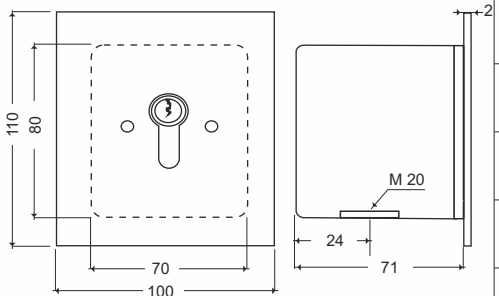


| Art. Nr. | TYP | FUNCTION | SYMBOL | |
|---|---|---|---|---|
| 060005 | UPB1-1T | 1seitiger Tast (one way momentary impuls 1 côté) | ⌒ | |
| 060006 | UPB1-2T | 2seitiger Tast (two way momentary impuls 2 côtés) | ↓ ↑ | |
| 060019 | UPB1-1R | 1seitiger Rast (one way maintained 1 x contact fixe) | 0 - I | |
| 060056 | UPB1-2R | 2seitiger Rast (two way maintained 2 x contact fixe) | ↓ ↑ | |
| 060059 | UPB1-TR | Tast - Rast (momentary - maintained impuls - fixe contact) | ↓ ↑ | |

**Technische Daten AP1,UP1,APB1,UPB1 Serie :** Schutzart IP 55, I th = 16A, Umax=400V AC/DC, AC 3 Schalter entsprechen den EN 60947-5-1 Norm (1-phasig 1-polig bis 1,5kW=6,5A, 1-phasig 2-polig bis 2,2kW=9,5A )

# SICHERHEITS-SCHLÜSSELSCHALTER

## Interrupteurs à clé de sécurité - High-security key switches

**ORION**
Schaltgeräte GmbH

## UPR1 Serie - Unterputz Alugehäuse, Schutzart IP 55 (wassergeschützt), I th 10A



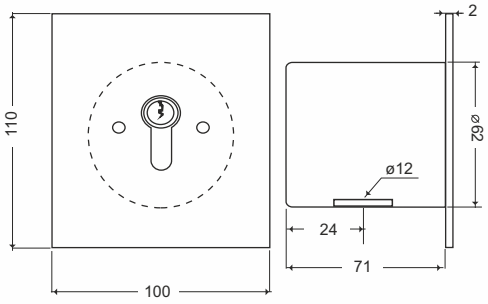


| Art. Nr. | TYP | FUNCTION | SYMBOL | PREIS € |
|---|---|---|---|---|
| 070001 | UPR1-1T | 1seitiger Tast (one way momentary impuls 1 côté) | ⌒ | |
| 070002 | UPR1-2T | 2seitiger Tast (two way momentary impuls 2 côtés) | ↓ ↑ | |
| 070047 | UPR1-1R | 1seitiger Rast (one way maintained 1 x contact fixe) | 0 - I | |
| 070049 | UPR1-2R | 2seitiger Rast (two way maintained 2 x contact fixe) | ↓ ↑ | |
| 070053 | UPR1-TR | Tast - Rast (momentary - maintained impuls - fixe contact) | ↓ ↑ | |

## UPRA1 Serie - Unterputz Alugehäuse, Schutzart IP 55 (wassergeschützt), I th 10A



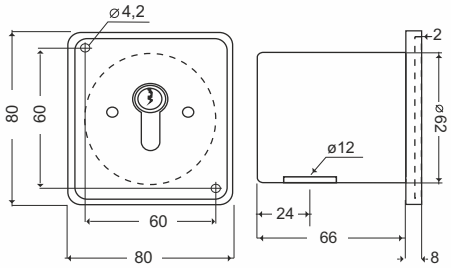


| Art. Nr. | TYP | FUNCTION | SYMBOL | PREIS € |
|---|---|---|---|---|
| 080001 | UPRA1-1T | 1seitiger Tast (one way momentary impuls 1 côté) | ⌒ | |
| 080002 | UPRA1-2T | 2seitiger Tast (two way momentary impuls 2 côtés) | ↓ ↑ | |
| 080025 | UPRA1-1R | 1seitiger Rast (one way maintained 1 x contact fixe) | 0 - I | |
| 080008 | UPRA1-2R | 2seitiger Rast (two way maintained 2 x contact fixe) | ↓ ↑ | |
| 080028 | UPRA1-TR | Tast - Rast (momentary - maintained impuls - fixe contact) | ↓ ↑ | |

**Technische Daten UPR1, UPRA1 Serie :** Schutzart IP 55, I th 10A, AC 3
Schalter entsprechen den EN 60947-5-1 Norm (1-phasig 1-polig bis 0,37kW=1,6A, 1-phasig 2-polig bis 0,55kW=2,4A)

## REGENSCHUTZROSETTE - UNIVERSAL



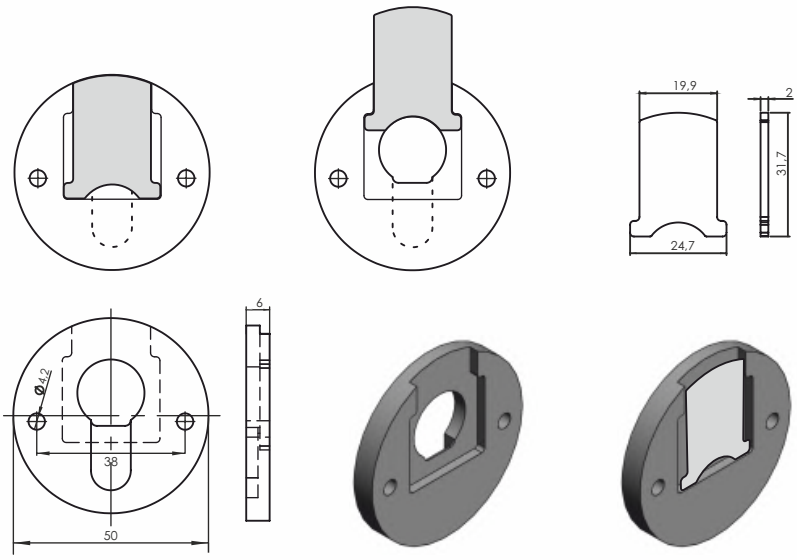


| Art. Nr. | TYP | PREIS |
|---|---|---|
| 250408 | Regenschutzkappe - Universal | |

# SICHERHEITS-SCHLÜSSELSCHALTER

**Interrupteurs à clé de sécurité - High-security key switches**

**ORION**
Schaltgeräte GmbH

## SE - APB1 Serie - Aufputz Alugehäuse, Schutzart IP 55 (wassergeschützt), I th 16A



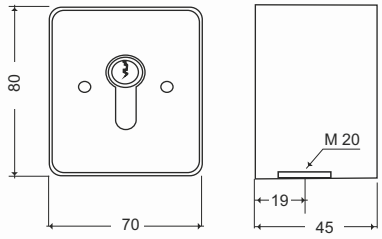


| Art. Nr. | TYP | FUNCTION | SYMBOL | PREIS € |
|---|---|---|---|---|
| 130001 | SE-APB1-1T | 1seitiger Tast ( one way momentary impuls 1 côté ) | | |
| 130002 | SE-APB1-2T | 2seitiger Tast ( two way momentary impuls 2 côtés ) | | |

## SE - UPB1 Serie - Unterputz Alugehäuse, Schutzart IP 55 (wassergeschützt), I th 16A



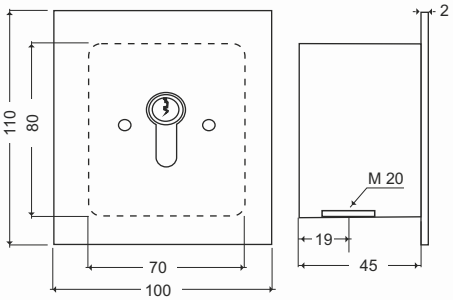


| Art. Nr. | TYP | FUNCTION | SYMBOL | PREIS € |
|---|---|---|---|---|
| 130010 | SE-UPB1-1T | 1seitiger Tast ( one way momentary impuls 1 côté ) | | |
| 130011 | SE-UPB1-2T | 2seitiger Tast ( two way momentary impuls 2 côtés ) | | |

## SE - UPR1 Serie - Unterputz Alugehäuse, Schutzart IP 55 (wassergeschützt), I th 16A



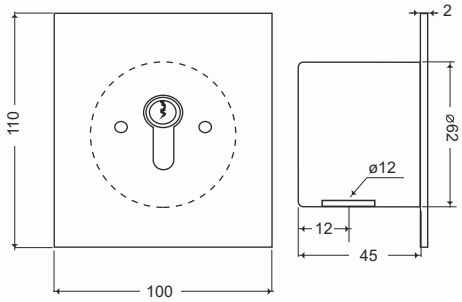


| Art. Nr. | TYP | FUNCTION | SYMBOL | PREIS € |
|---|---|---|---|---|
| 140001 | SE-UPR1-1T | 1seitiger Tast ( one way momentary impuls 1 côté ) | | |
| 140002 | SE-UPR1-2T | 2seitiger Tast ( two way momentary impuls 2 côtés ) | | |

## SE - UPRA1 Serie - Unterputz Alugehäuse, Schutzart IP 55 (wassergeschützt), I th 16A



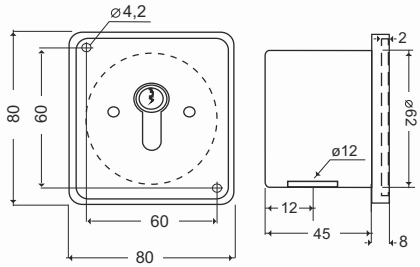


| Art. Nr. | TYP | FUNCTION | SYMBOL | PREIS € |
|---|---|---|---|---|
| 150001 | SE-UPRA1-1T | 1seitiger Tast ( one way momentary impuls 1 côté ) | | |
| 150002 | SE-UPRA1-2T | 2seitiger Tast ( two way momentary impuls 2 côtés ) | | |

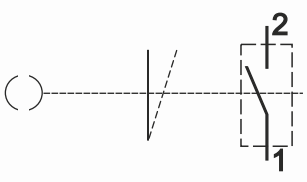


1T

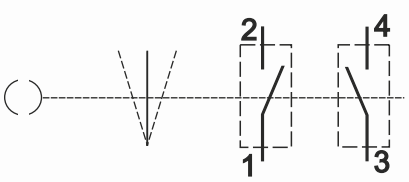


2T

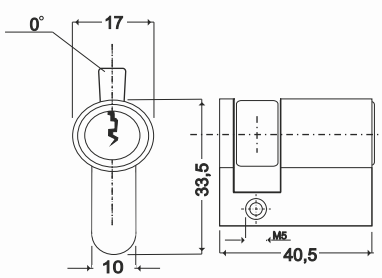


**Profil-Halbzylinder aller Fabrikate nach DIN 18252 mit jeder Schließ-bartstellung sind einbaubar**

**Technische Daten SE-APB1, SE-UPB1, SE-UPR1, SE- UPRA1 Serie :** Schutzart IP 55, I th 16A, AC 3
Schalter entsprechen den EN 60947-5-1 Norm (1 oder 2 seitigem Tastkontakt)

## UPR1 Serie - Unterputz Alugehäuse, Schutzart IP 55 (wassergeschützt), I th 10A

Art.Nr.: 070508



**Maße:**
**B :100**
**H :110**
**T : 71**

Art.Nr.: 070448



**Rundgehäuse Durchmesser 62 mm**

| Art. Nr. | TYP | FUNCTION | SYMBOL | PREIS € |
|---|---|---|---|---|
| 070508 | UPR1-S | NOT - AUS | NOT-AUS | |
| 070448 | UPR1-D | IMPULS | STOP | |

## UPRA1 Serie - Unterputz Alugehäuse, Schutzart IP 55 (wassergeschützt), I th 10A

Art.Nr.: 150126



**Maße:**
**B :80**
**H :80**
**T :71**

Art.Nr.: 150161




**Rundgehäuse Durchmesser 62 mm**

| Art. Nr. | TYP | FUNCTION | SYMBOL | PREIS € |
|---|---|---|---|---|
| 150126 | UPRA1-S | NOT - AUS | NOT-AUS | |
| 150161 | UPRA1-D | IMPULS | STOP | |

**Technische Daten UPR1, UPRA1 Serie :** Schutzart IP 55, I th 10A, AC 3
Schalter entsprechen den EN 60947-5-1 Norm (1-phasig 1-polig bis 0,37kW=1,6A, 1-phasig 2-polig bis 0,55kW=2,4A)

## LED Serie - Status - LED ´S / 12 - 24 V DC











| Art. Nr. | FUNCTION | PREIS € |
|---|---|---|
| 990075 | Mehrpreis für 1 x LED 12V / 24V rot oder grün | |
| 990020 | Mehrpreis für 2 x LED 12V / 24V 1 x rot / 1 x grün | |

## AP2, AP3 Serie - Aufputz Alugehäuse, Schutzart IP 55 (wassergeschützt), I th 16A

AP2-1T



AP2-1T/S



AP2-1TL



AP3-1T



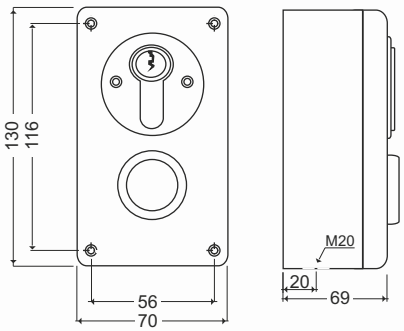


| Art. Nr. | TYP | FUNCTION | SYMBOL | PREIS € |
|---|---|---|---|---|
| 020001 | AP2-1T | 1seitiger Tast (one way momentary impuls 1 côté) | ⌒ | |
| 020003 | AP2-2T | 2seitiger Tast (two way momentary impuls 2 côtés) | ↓ ↑ | |
| 020002 | AP2-1R | 1seitiger Rast (one way maintained 1 x contact fixe) | 0 - I | |
| 020190 | AP2-2R | 2seitiger Rast (two way maintained 2 x contact fixe) | ↓ ↑ | |
| 020004 | AP2-2TL | Tast - Rast (momentary - maintained impuls - fixe contact) | ↓ ↑ | |

| Art. Nr. | TYP | FUNCTION | SYMBOL | PREIS € |
|---|---|---|---|---|
| 020168 | AP2-2T/S | 2seitiger Tast (two way momentary impuls 2 côtés) | ↓ ↑ | |
| 030001 | AP3-1T | 1seitiger Tast (one way momentary impuls 1 côté) | ⌒ | |
| 030010 | AP3-2T | 2seitiger Tast (two way momentary impuls 2 côtés) | ↓ ↑ | |
| 030002 | AP3-1R | 1seitiger Rast (one way maintained 1 x contact fixe) | 0 - I | |
| 030025 | AP3-2R | 2seitiger Rast (two way maintained 2 x contact fixe) | ↓ ↑ | |

## UP2, UP3 Serie - Unterputz Alugehäuse, Schutzart IP 55 (wassergeschützt), I th 16A

UP2-1T



UP2-1T/S



UP2-1TL



UP3-1T



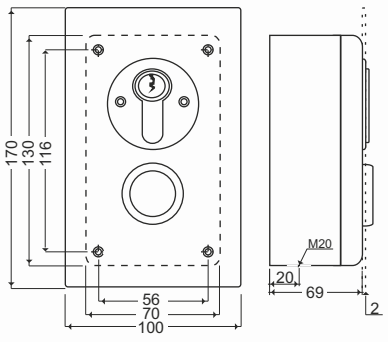


| Art. Nr. | TYP | FUNCTION | SYMBOL | PREIS € |
|---|---|---|---|---|
| 020013 | UP2-1T | 1seitiger Tast (one way momentary impuls 1 côté) | ⌒ | |
| 020015 | UP2-2T | 2seitiger Tast (two way momentary impuls 2 côtés) | ↓ ↑ | |
| 020014 | UP2-1R | 1seitiger Rast (one way maintained 1 x contact fixe) | 0 - I | |
| 020280 | UP2-2R | 2seitiger Rast (two way maintained 2 x contact fixe) | ↓ ↑ | |
| 020016 | UP2-2TL | Tast - Rast (momentary - maintained impuls - fixe contact) | ↓ ↑ | |

| Art. Nr. | TYP | FUNCTION | SYMBOL | PREIS € |
|---|---|---|---|---|
| 020167 | UP2-1T/S | 1seitiger Tast (one way momentary impuls 1 côté) | ⌒ | |
| 030005 | UP3-1T | 1seitiger Tast (one way momentary impuls 1 côté) | ⌒ | |
| 030047 | UP3-2T | 2seitiger Tast (two way momentary impuls 2 côtés) | ↓ ↑ | |
| 030006 | UP3-1R | 1seitiger Rast (one way maintained 1 x contact fixe) | 0 - I | |
| 030084 | UP3-2R | 2seitiger Rast (two way maintained 2 x contact fixe) | ↓ ↑ | |

**Technische Daten AP2,UP2,AP3,UP3 Serie :** Schutzart IP 55, I th = 16A, Umax=400V AC/DC, AC 3
Schalter entsprechen den EN 60947-5-1 Norm (1-phasig 1-polig bis 1,5kW=6,5A, 1-phasig 2-polig bis 2,2kW=9,5A )

## AP4 - UP4 Serie - Aufputz/Unterputz Alugehäuse, Schutzart IP 55 (wassergeschützt), I th 16A



| Art. Nr. | TYP | FUNCTION | SYMBOL | PREIS € |
|---|---|---|---|---|
| 040001 | **AP4-1R** | 1-seitiger Rast | 0 - I | |
| 040005 | **UP4-1R** | 1-seitiger Rast | 0 - I | |

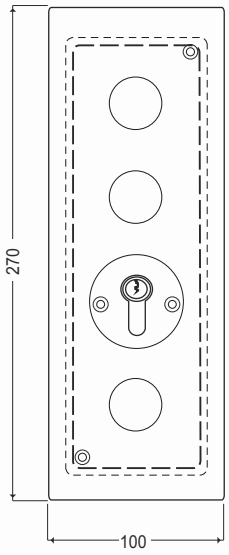


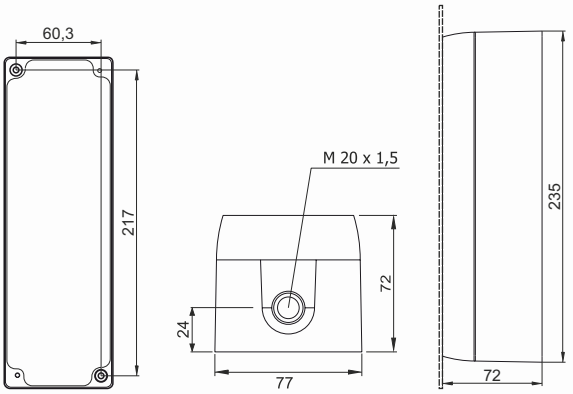


## AP5 - UP5 Serie - Aufputz/Unterputz Alugehäuse, Schutzart IP 55 (wassergeschützt), I th 16A



| Art. Nr. | TYP | FUNCTION | SYMBOL | PREIS € |
|---|---|---|---|---|
| 050001 | **AP5-1R** | 1-seitiger Rast | 0 - I | |
| 050003 | **UP5-1R** | 1-seitiger Rast | 0 - I | |

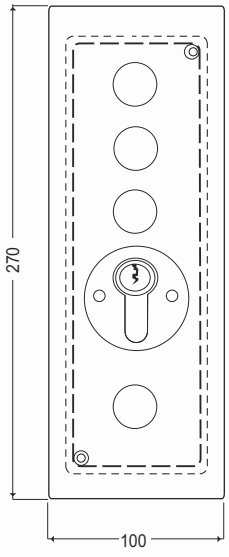


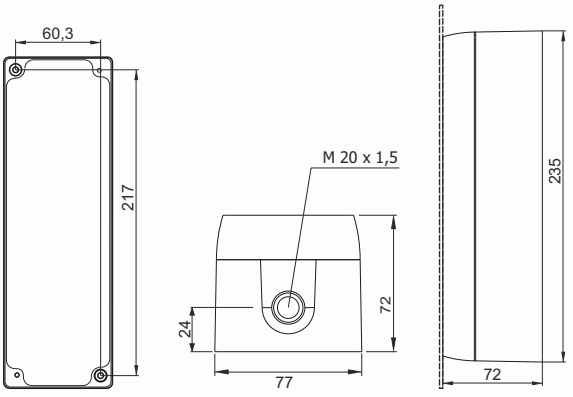


**SCHALTPLAN AP4/ UP4**

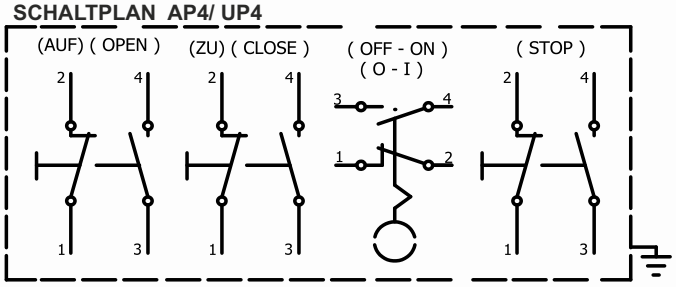


**SCHALTPLAN AP5/ UP5**

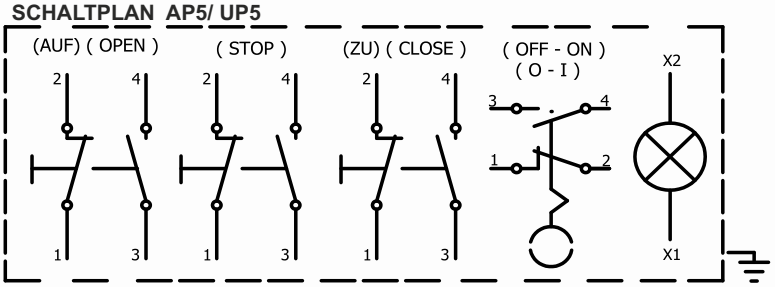


**Technische Daten AP4,UP4,AP5,UP5 Serie :** Schutzart IP 55, I th = 16A, Umax=400V AC/DC, AC 3
Schalter entsprechen den EN 60947-5-1 Norm (1-phasig 1-polig bis 1,5kW=6,5A, 1-phasig 2-polig bis 2,2kW=9,5A )

# PROGRAMMSCHALTER

## Program Switch - Programme Commutateur

**ORION**
Schaltgeräte GmbH

**ORION - Programmschalter im rechteckigem Aludruckguß-Gehäuse, für Auf- und Unterputzmontage geeignet.**

Dieser ORION Programmschalter, steht wahlweise mit 3 bis 6 Schaltstellungen zur Verfügung.
Auf Kundenwunsch können auch Einzelstücke nach Vorgabe angefertigt werden.
Die eloxierten Frontplatten werden auf Wunsch mit Firmennamen oder Logo in abriebfester Ausführung auch mehrfarbig bedruckt.

**ORION - Program switch in a rectangular aluminium case for either surface- or flush-mount.**

This switch is available with 3 up to 6 switch positions.
By request the design can be modified individually.
The lid made out of elox aluminium can be labelled by request with your logo or company name even in multi-colour version.

**ORION - Interrupteur programmable en boîtier aluminium rectangulaire pour encastrement et montage en applique.**
Cet interrupteur programmable ORION est disponible avec de 3 à 6 positions de commutation. Sur demande, possibilité de fabriquer des produits spéciaux conformément à un cahier des charges. Sur demande, le nom de l'entreprise ou le logo peut être imprimé sur les platines avant anodisées en plusieurs couleurs et dans une qualité résistant à l'usure.

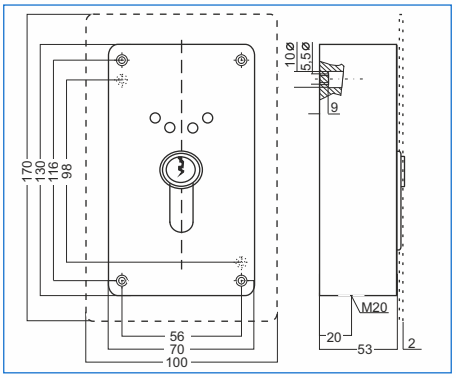


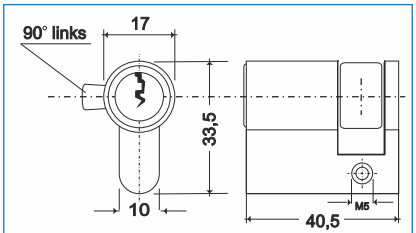


**Profil-Halbzylinder aller Fabrikate nach DIN 18252**

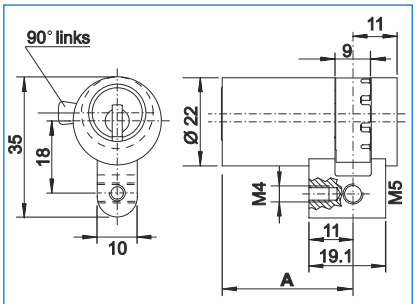


**KABA - KESO-Halbzylinder aller Fabrikate nach DIN 1514**

Preise auf Anfrage















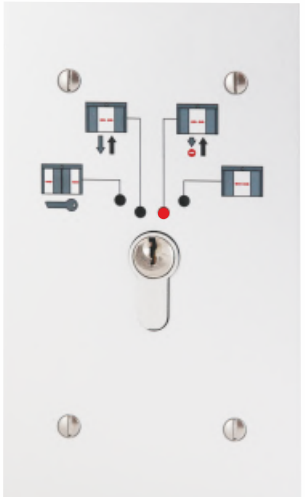





**Technische Daten:**
Schaltwinkel : 30 Grad, Belastbarkeit : 50V AC/DC, 150mA, Übergangswiderstand: <10MOhm, Isolationswiderstand: 25000 MOhm, Prüfspannung: 1KV, Betriebstemperatur: -30 bis 85°C, Lebensdauer: 10000 Schaltungen, Kontaktmaterial: Messing versilbert.

# SCHALTSCHRANKEINSATZ

## Front - Panel - Switch - Commutateur De Panneau Avant

**ORION**
Schaltgeräte GmbH





**ORION** - Fronttafelschlüsselschalter
(Schaltschrankeinsatz)
für Profilzylinder DIN 18252
Schließanlagen kompatibel.
Mit oder ohne PHZ.

**ORION** - Installation front panel switch
(switchgear cabinet employment)
for section cylinders DIN 18252
Closing plants compatibly.
With or without cylinder.

**ORION** - Commutateur de code de
panneau avant d'installation
(emploi de coffret de mécanisme)
pour des cylindres de section
DIN 18252
Usines de fermeture compatiblement.
Avec ou sans PHZ cylindre.

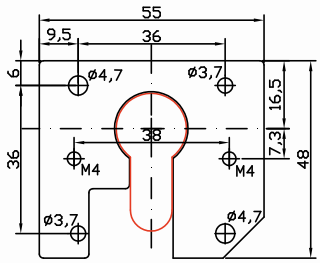


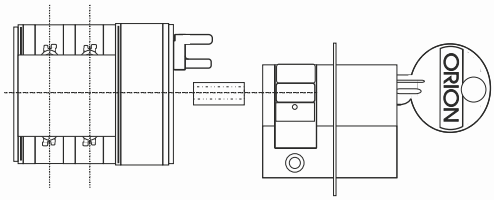


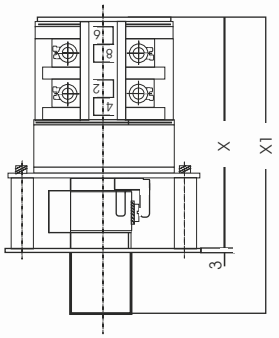


| | 1 Ebene | 2 Ebene | 3 Ebene |
|---|---|---|---|
| X = | 53 mm | 63 mm | 73 mm |
| X1 = | 70 mm | 80 mm | 90 mm |

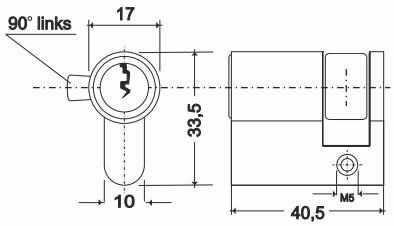


**Profil-Halbzylinder**
**aller Fabrikate nach DIN 18252**

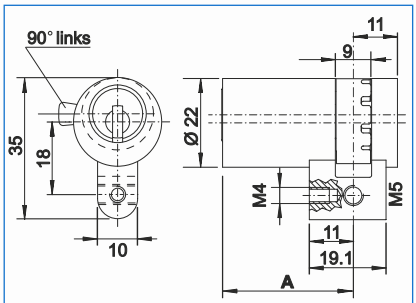


**KABA - KESO-Halbzylinder**
**aller Fabrikate nach DIN 1514**

| Art. Nr. | TYP | FUNCTION | PREIS € |
|---|---|---|---|
| 000000 | SSE-**Schaltereinsatz** für Schaltschrankeinbau mit PHZ | Alu Rosette ( Standard Beschriftung ). CA10 FUNKTION : 1T, 1R, TR, RT, 2R, 2T (Sieh Tabelle) | **auf Anfrage** |

# FEUERWEHRSCHALTER

## Fire - Brigade Switch - Interrupteurs incendie

ORION
Schaltgeräte GmbH

**ORION - Feuerwehrschalter,**
für Schrankensysteme und überall da, wo schneller Zugang lebensrettend sein kann.
Schaltereinsatz ist mit einem Schließer- oder Wechselkontakt möglich. Der Schalter entspricht der Schutzart IP 65.
Betätigungsdreikant nach DIN 3223 (Feuerwehr).

**ORION - Fire-brigade switch,**
For barrier systems and everywhere, where quick access is lifesaving necessity. With one closer / opener contact or as required. Protective system IP 65 (waterproof).
Design switch format DIN 3223 (fire-brigade) or as requested.
Aluminium case available in rectangular or circular design and with one-way momentary or maintained function.

**ORION Interrupteurs incendie** pour les système de barrières, oubien partout où un accès rapide peut être vital. Utilisation possible de l'interrupteur avec un contact à fermeture ou un inverseur.
L'interrupteur a une
Protection IP65.
Commande triangulaire conforme à la norme DIN 3223 (incendie).

**Art. Nr.** 060344



15

**Art. Nr.** 060345




15

**Art. Nr.** 061303




8

**Art. Nr.** 060148



15

**Art. Nr.** 060134




15

**Art. Nr.** 060667



15 8 6

30/30 Tastend
**Art. Nr.** 210073



10/30 Tastend
**Art. Nr.** 210054



10/30 Rastend
**Art. Nr.** 210093



15 8 6



**Art. Nr.** 250205

15 8 6

| Art. Nr. | TYP | FUNCTION | PREIS € |
|---|---|---|---|
| 060148 | **UPB1-1T** mit Feuerwehrzylinder | Unterputz, Tastfunktion, | |
| 060134 | **UPB1-1R** mit Feuerwehrzylinder | Unterputz, Rastfunktion, **0 - I** | |
| 060344 | **APB1-1T** mit Feuerwehrzylinder | Aufputz, Tastfunktion, | |
| 060345 | **APB1-1R** mit Feuerwehrzylinder | Aufputz, Rastfunktion, **0 - I** | |
| 060667 | **FSE1-1R** mit Feuerwehrzylinder | Einbau, Rastfunktion, Schaltereinsatz Ith -16 A 15 | |
| 210054 | Feuerwehr - PHZ | Profilhalbzylinder 10/30 mm, 1T (Tast) 15 | |
| 210093 | Feuerwehr - PHZ | Profilhalbzylinder 10/30 mm, 1R (Rast) 15 | |
| 210073 | Feuerwehr | Doppelzylinder 30/30 mm 15 | |
| 250205 | Feuerwehrschlüssel | Dreikanntschlüssel nach DIN 3223 15 | |

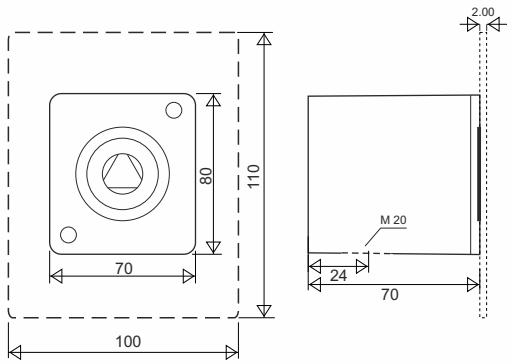

# NOT-ENTRIEGELUNGSSCHLOSS

## Emergency release lock - Verrou de débrayage de secours

ORION
Schaltgeräte GmbH

**Ø13 mm**

**Art. Nr.** 230886

SET



NES-SET- Notentriegelungsschloss 13 mm
Regenschutzkappe schwarz und weiss RAL 9016

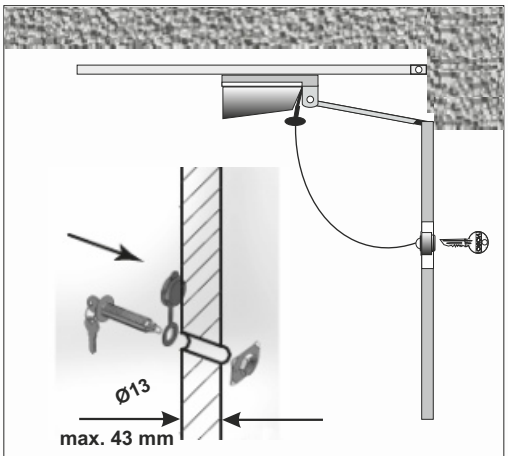


**Torstärke max. 43 mm**

**Ø23 mm**

**Art. Nr.** 230020

SET



NES-SET- Notentriegelungsschloss 23 mm
Regenschutzkappe schwarz und weiss RAL 9016

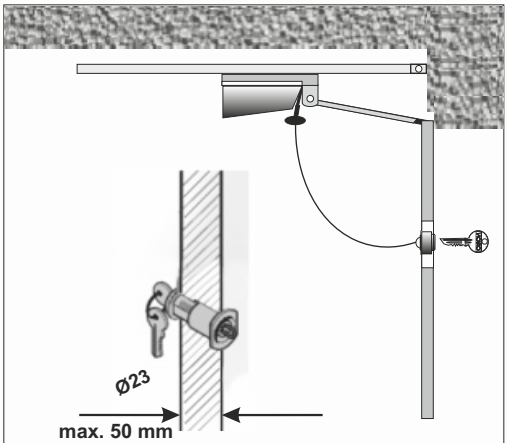


**Torstärke max. 50 mm**

**Ø23 mm**
**RAL 9016**



NE-Schloss mit RAL nach Vorgabe

**Ø23 mm**



NES-Bowdenzug

**Ø23 mm**
**RAL 8011**



NE-Schloss mit RAL nach Vorgabe

**Ø23 mm**

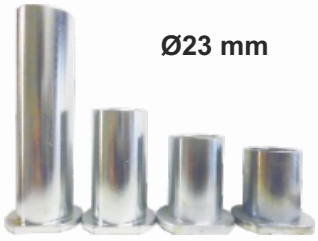

Verlängerungshülsen auf Anfrage

**ORION** - Not-Entriegelungsschloss zur manuellen Öffnung des Tores von aussen bei Stromausfall.
Lochbohrmaß im Tor: 20mm
Für Tore bis zu einer Tiefe von ca. 50mm.
Inclusive Gewindehülse und 3,2m Seil.

**ORION** - Emergency release lock for manual opening of the gate by external access if there is power failure. Diameter of the hole for drilling in the gate: 20mm
For gate dimensions with a depth up to approx. 50mm.
Thread case and rope of 3,2m included.

**ORION** - Serrure de déblocage en cas de secours pour ouvrir la porte manuellement de l'extérieur lors d'une panne de courant. Diamètre du trou à percer dans la porte: 20mm.Pour des portes jusqu'à une profondeur de 50mm. Fourreau de filetage et corde à 3,2m de longueur inclus.

| Art. Nr. | TYP | PREIS € |
|---|---|---|
| 230240 | NES 23 - Notentriegelungsschloss + Seil + Hülse | |
| 230020 | NES 23 - Notentriegelungsschloss + Seil + Hülse + Kappen | |
| 230026 | NES 13 - Notentriegelungsschloss + Seil + Hülse | |
| 230886 | NES 13 - Notentriegelungsschloss + Seil + Hülse + Kappen | |
| 000000 | NES 13 / NES23 in gleichschließender Ausführung | |
| 000000 | NES 23 nach RAL - Vorgabe / NES - Bowdenzug | |

# DECKENZUGSCHALTER

## Pull - Switch - Interrupteur au plafont

ORION
Schaltgeräte GmbH

## Deckenzugschalter - Pull - Switch - Interrupteur au plafont - Temperaturbereich: -30° C bis +50° C




DS

Art.Nr.: 300027



DSM




DSMC

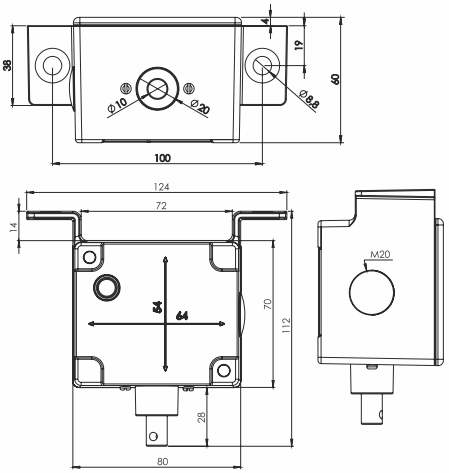


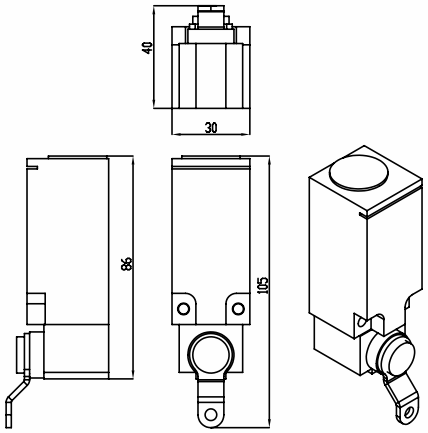


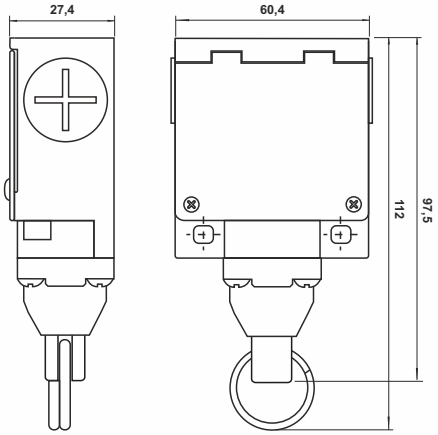


**ORION - Deckenzugschalter**, stehen wahlweise für Decken- oder Wandmontage zur Verfügung. Ein zusätzlicher Montagewinkel wird nicht benötigt. Der Schaltereinsatz, mit einem Öffner- und einem Schließerkontakt, ist aufgrund seiner robusten Bauweise auch für härteste Einsatzgebiete bestens geeignet. Der Schalter entspricht der Schutzart IP65. Auf Wunsch mit 2m Kunststoffkette bzw. Seil lieferbar.

**ORION - Pull-switch,** especially for mounting on ceilings or walls.
Extra mounting plates for ceilings or walls are unnecessary. The contact block with one close and open contact is robust hardwearing and waterproof (IP65).
The cover is available by request with PVC-Chain (red / white) or Rope-Cord, 2m or longer.

**Les interrupteurs au plafond ORION** sont disponibles pour un montage au plafond ou au mur. Une équerre de montage supplé-mentaire n'est pas nécessaire. En raison de sa construction robuste, cet interrupteur (avec un contact à fermeture et un contact à ouverture) est particulièrement bien adapté aux domaines d'application les plus sévères. L'indice de protection de l'interrupteur est IP65.Sur demande, il peut être livré avec une chaîne en plastique de 2m.

| Art. Nr. | TYP | FUNCTION | PREIS € |
|---|---|---|---|
| 300003 | DS - Deckenzugschalter | IP 66 ohne Kette im Aluminiumgehäuse | |
| 300057 | DSMC-Deckenzugschalter | IP 66 ohne Kette AL-Gehäuse + Winkel | |
| 300027 | DSM - Deckenzugschalter | IP 65 ohne Kette im Kunststoffgehäuse + Winkel | |
| 300004 | Deckenzugschalterkette | 2m Kunststoff | |
| 300007 | Deckenzugschalterseil | 2m | |
| 410078 | DS - Rundschnur 8 mm | 100 m ( Rolle ) | |

Art.Nr.: 300007



Art.Nr.: 300004



**Technische Daten:**
**DS :** Kontakt: 1S + 1Ö, Belastbarkeit: 400V / 10A ~, Schutzart: IP66**; DSM :** Kontakt: 1S + 1Ö,Belastbarkeit: 400V / 3A ~, Schutzart: IP65**; DSMC :** Kontakt: 1S + 1Ö, Belastbarkeit: 400V / 4A ~, Schutzart: IP66

# FUNK - DECKENZUGSCHALTER - SET

## Radio Frequenz Pull switch - Par radio Interrupteur au plafont

ORION
Schaltgeräte GmbH

## Deckenzugschalter - Pull - Switch - Interrupteur au plafont - Temperaturbereich: -10° C bis +50° C




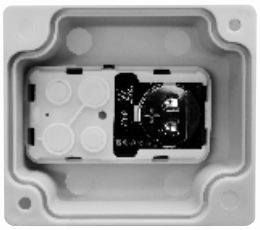

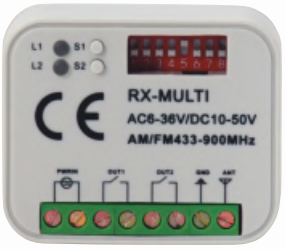


**Maße:**
B : 56
H : 46
T : 20

Funk

**ORION - Funk - Deckenzugschalter**
**1 Kanal**, ohne Kabelverlegung in wenigen Minuten installiert.
Der Funkdeckenzugschalter (IP54) ist so aufgebaut, daß ein Anpassen des Gerätes an die Funkfernsteuerungen verschiedener Hersteller möglich ist, so daß die schon normalerweise in jedem Antrieb vorhandenen Empfänger genutzt werden können.
Die Datenübertragung erfolgt mit 433 MHz AM.

**Weitere Frequenzen auf Anfrage.**

Der Decoder-Empfänger besitzt einen potentialfreien Relaisausgang 24V/1A.
Die Versorgungsspannung beträgt 10 - 36 V AC/DC.

**ORION - Pull-switch,** especially for mounting on ceilings or walls.
The pull-switch (IP54) is in such a way developed, that an adaptation of the equipment to the radio telecontrol of different manufacturers is possible, so that already normally the receiver existing in each drive to be used know.

The data communication takes place with 433 MHz AM.

**Further frequencies on request.**

Different housing colors and foil surfaces possible!
The decoder receiver possesses a relay exit floating 24V/1A.
Supply voltage 10 - 35 V AC/DC.

**Les interrupteurs au plafond ORION** sont disponibles pour un montage au plafond ou au mur.
La interrupteur au plafond (IP54) est développée ainsi,qu'une adaptation de l'appareil aux commandes à distance de radio de différents fabricants est possible, de sorte qu'on peut utiliser déjà normalement dans chaque commande récepteur existant. La transmission de données a lieu avec 433 MHz AM.

**D'autres frèquences demander.**

Différentes couleurs de logement et surfaces de feuille possible!
Le récepteur de décodeur possède une sortie de relais 24V/1A. La tension s'élève à 10 - 35 V AC/DC Courant continu.

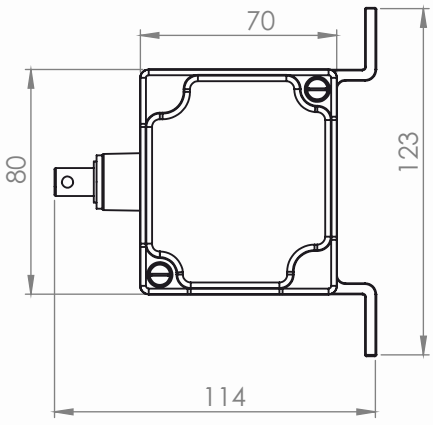


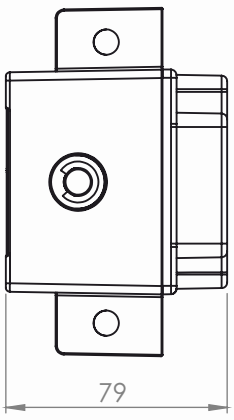


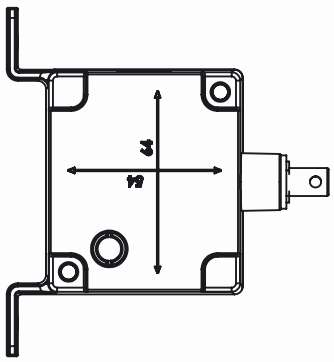

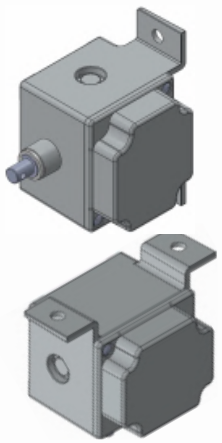

| Art. Nr. | TYP | FUNCTION | PREIS € |
|---|---|---|---|
| 300047 | Funk Deckenzugschalter SET | AL-Gehäuse IP54 + Empfänger | |
| 300004 | Deckenzugschalterkette | 2m Kunststoff | |
| 300007 | Deckenzugschalterseil | 2m | |

Art.Nr.: 300007



Art.Nr.: 300004



# HAUPTSCHALTER

## Universal changeover switch - Commutateur Principal

ORION
Schaltgeräte GmbH

**Art.Nr.: 280052**



H20 - AP

**Maße:**
B : 100
H : 125
T : 86

**Art.Nr.: 280034**



H20 - UP

**Maße:**
B : 67,5
H : 67,5
T : 47,8

**Art.Nr.: 280051**



H16 - AP

**Maße:**
B : 80
H :100
T : 65

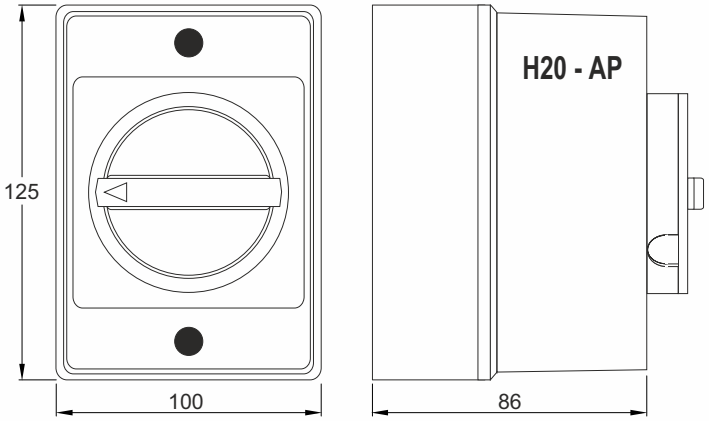


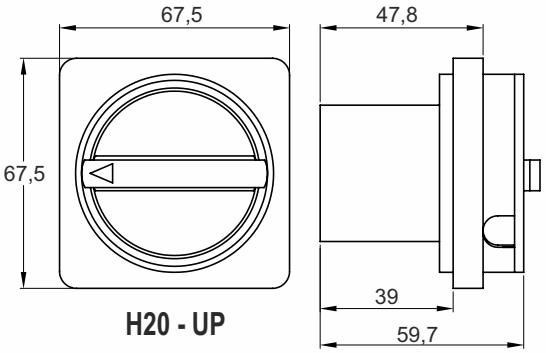


H20 - UP

**ORION - Hauptschalter (Reparaturschalter)**
Der neue Reparaturschalter von ORION für besonders schnelle Montage und kürzere Anschlusszeit.

**ORION - Universal changeover switch**, built and tested according to IEC 60947-3, EN 60947-3, VDE0660 Part 107, IEC 60204, EN 60204 and VDE 0113.
A reliable, high quality switch in attractive design.
User friendly, easy to mount.

**Les commutateurs principaux ORION**, fabriqués et contrôlés conformément aux normes IEC 60947-3, EN 60947-3, VDE0660 Part 107, IEC 60204, EN 60204, VDE 0113, sont des sectionneurs particulièrement modernes répondant aux plus hautes exigenes.

- mit 4 poligem Schalteinsatz in großer Bauform.
- Deckelverriegelung.
- Sperrvorrichtung für bis zu 3 Vorhängeschlosser.
- Kabeleinführungen M 20.
- Aufbau gemäß IEC/EN60947.

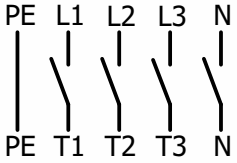


| Art. Nr. | TYP | FUNCTION | PREIS € |
|---|---|---|---|
| 280051 | H16 - AP | Hauptschalter, 4 polig, 16A | |
| 280052 | H20 - AP | Hauptschalter, 4 polig, 20A | |
| 280034 | H20 - UP | Einbau, 4 polig, 20A | |

**Technische Daten:** Umax = 690V AC, I/ I th = 20A, Aufputz-Gehäuse IP65, **EN 60947-3 VDE 0660**

# SONDERGERÄTE

## Special devices - Appareils spéciaux

ORION
Schaltgeräte GmbH


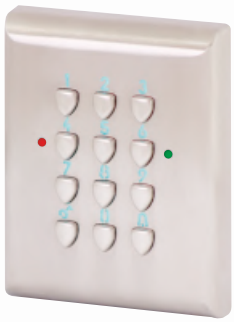











Sie benötigen ein bestimmten Typ, den Sie nicht finden können?
Sie brauchen ein Gerät, das es nicht mehr gibt?

Fragen Sie uns.
Kundenspezifische Sondergeräte können auch in kleinen Stückzahlen angefertigt werden.

You need a certain type or model, you cannot find it anywhere else?
You need equipment that is discontinued?

Just ask for.
We can customize special devices individually and in small numbers of items just for you.

Vous avez besoin d'un certain type ou modèle et vous ne le trouvez nulle part ? Vous avez besoin d'équipement qu'il n'existe plus ?

Il suffit de nous demander.
Nous fournissons de toutes sortes d'appareils spéciaux selon vos besoins, même en petites quantités.



Münzprüfer



Drehspiegelleuchte
(24-230V)



Blitzleuchte
(24-230V)



Blinkleuchte
(24-230V)

## Spiralkabel - Coiled Cord - Câble spirale

| Art. Nr. | TYP | FUNKTION | PREIS € |
|---|---|---|---|
| 230813 | Spiralkabel | Spiralkabel 6 adrig,6 x 0,25mm², 4000 mm | |

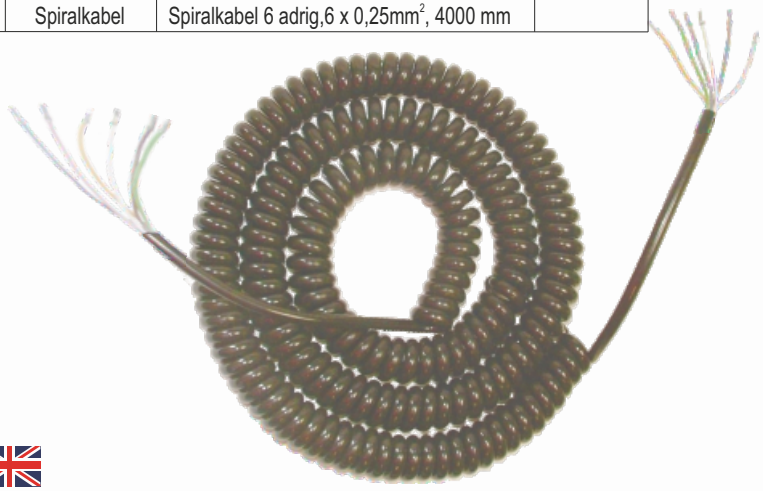

**ORION** - Spiralkabel:

Robuste und abriebfeste Geräteanschlussleitung für elektrische Anlagen und Roll- und Segmenttore.

6 x 0,25mm²
Dehnungsverhältnis 1 : 4
Länge: 1000mm / 4000mm

RoHS Konform
Beidseitig abisoliert 200mm
mit Aderendhülsen.

* Weitere Kabellängen auf Anfrage

**ORION** – Coiled Cord

Solid and non-abrasive coiled cord for electrical installations, roller shutters and segment shutters.

6 x 0,25mm²
ratio of elongation: 1 : 4
length: 1000mm/4000mm
conforming to RoHS standards
Stripped on both sides, 200mm with cord end terminals.

**ORION** – Câble spirale

Câble spirale solide et non-abrasif pour installations électriques, portes roulantes et portes de segment.

6 x 0,25mm²
rapport de dilatation : 1:4
longueur : 1000mm/4000mm
Conforme aux normes RoHS
Dénudé des deux côtés, 200mm avec des embouts allemands.

## Trennrelais - Isolating relay - Relais d'isolement

**Beschreibung**

Mit den ORION-Trennrelais können Sie sehr einfach Rollladenmotoren in Gruppenanlagen zusammenfassen. Dies können Einzelgruppen oder zentral gesteuerte Untergruppen sein. Sie bieten viele Produktvorteile:
- höchste Betriebssicherheit
- besonders kleine Bauform, Höhe nur 20mm
- vollständige Trennung von Last- und Steuerkreis
- Zwangsverriegelung beider Laufrichtungen

Bei der Auslegung der Gesamtanlage ist die Gesamtphasenlast zu beachten.

**Einbaumaße, Technische Daten**

| | |
|---|---|
| Versorgungsspannung: | 230V, 50Hz, +-10%, Nullleiter erforderlich |
| Steuerspannung: | 230V, 50Hz, +-10% |
| Stromaufnahme: | 10mA im Relaisbetrieb |
| Schaltleistung: | max. 3A, 250 V AC, Motorlast max. 750VA, nur für 230 V-Motoren mit Endlagenschaltern |
| Temperaturbereich: | 0-60 Grad C |
| Schraubklemmen: | massiv, 2x1,5mm², 1x2,5mm²; fexibel 1,5mm² |
| Maße: | H 51 x B 51 x T 22 mm |
| Einbau: | in tiefe Schalterdose oder AP-Feuchtraum-Abzweigdose |

| Art. Nr. | TYP | FUNKTION | PREIS € |
|---|---|---|---|
| 251118 | Trennrelais | Mehrfachsteuergerät | |




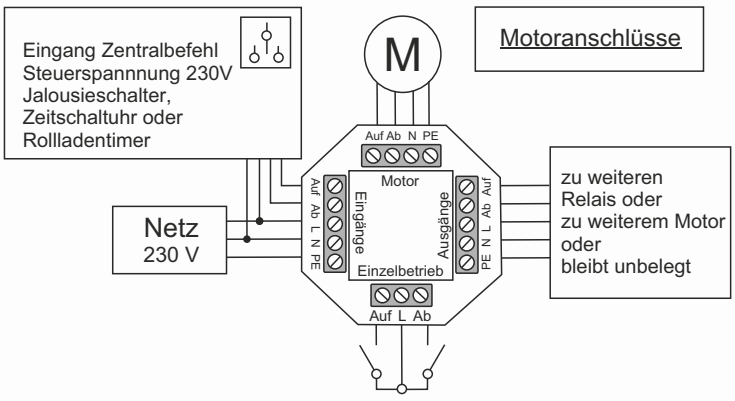

# GEHÄUSE IP 65 VDE 0660

## VDE 0660

ORION
Schaltgeräte GmbH

Die Geräte werden auf Wunsch verdrahtet. Anstelle der Drucktaster können auch verrastende Schlagtaster sowie Meldeleuchten in verschiedenen Farben eingebaut werden.

Wiring on request.
In place of the push-button actuators can mushroom actuators as well as signal lamps also resting in different colors inserted become.

Câblage sur demande.
Au lieu des traceurs de pression aussi des traceurs d'impact reposant ainsi que des lumières d'information peuvent différentes couleurs inséré devenir.

## ISO GEHÄUSE - Einbaubohrung 22,5 ⌀, Temperaturbereich: -30° C bis +50° C

Art.Nr.: 260153




**PTO 81 T**
68 x 68 x 51

Art.Nr.: 260150




**PTO 81 R (40 mm)**
68 x 68 x 51

Art.Nr.: 260169



**PTO 82 T**
68 x 105 x 51

Art.Nr.: 260180



**PTO 83 T**
68 x 134 x 51

Art.Nr.: 260211



**PTO 83 R**
68 x 134 x 51

Art.Nr.: 260349



**PTO 84 T**
68 x 166 x 51



**PTO 81 R (40 mm)**
68 x 68 x 51



**PTO 81 R (60 mm)**
68 x 68 x 51



**PTO 81 R (Not-Aus-Schloss)**
68 x 68 x 51



**PTO Grobhandtaster (NO) mit extra großem 94 mm Pilz**
85 x 85 x 102 mm

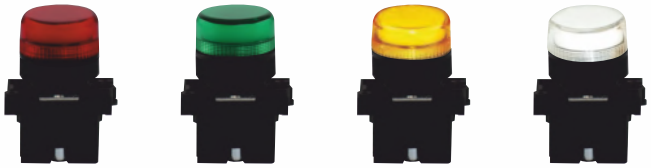

**PTO Leuchtmelder (24-230V)**



**PTO Knebel (NO/NC)**



**PTO Schlossschalter (NO)**



**PTO Not - Aus (NC)**



**PTO Drucktaster (NC)**



**PTO Pfeiltaster (NO)**

| Art. Nr. | TYP | FUNCTION | PREIS € |
|---|---|---|---|
| 260153 | PT/O 81 T AP | IMPULS (1S) | |
| 260150 | PT/O 81 R AP | IMPULS (1Ö) incl. 40 mm NOT-AUS, weitere größen + Farben auf Anfrage | |
| 260169 | PT/O 82 T AP | (1S/1Ö - 1S/1Ö) verdrahtet | |
| 260180 | PT/O 83 T AP | (1S/1Ö) - 1Ö - 1S/1Ö verdrahtet | |

| Art. Nr. | TYP | FUNCTION | PREIS € |
|---|---|---|---|
| 260211 | PT/O 83 R AP | (1S/1Ö) - 1Ö - 1S/1Ö verdrahtet | |
| 260349 | PT/O 84 T AP | mit Schloßschalter | |
| 260350 | PT/O 84 R AP | mit Schloßschalter + NOT-AUS | |
| 260244 | PT/O | Grobhandtaster schwarz/rot/grün | |

# GEHÄUSE IP 65 VDE 0660

## VDE 0660

ORION
Schaltgeräte GmbH

Die Geräte werden auf Wunsch verdrahtet. Anstelle der Drucktaster können auch verrastende Schlagtaster sowie Meldeleuchten in verschiedenen Farben eingebaut werden.

Wiring on request.
In place of the push-button actuators can mushroom actuators as well as signal lamps also resting in different colors inserted become.

Câblage sur demande.
Au lieu des traceurs de pression aussi des traceurs d'impact reposant ainsi que des lumières d'information peuvent différentes couleurs inséré devenir.

## ALU GEHÄUSE - Einbaubohrung 30,5 ⌀

**AGDWO 1**
**70 x 80 x 71**
Art.Nr.:270079

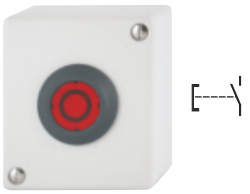

**AGDWO 2**
**70 x 130 x 69**
Art.Nr.:270077

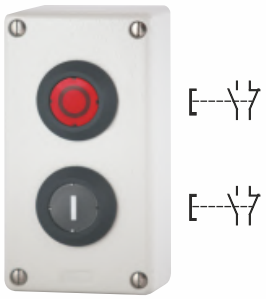

**AGDWO 3**
**70 x 130 x 69**
Art.Nr.:270076




**AGDWO 4**
**77 x 235 x 72**
Art.Nr.:270207

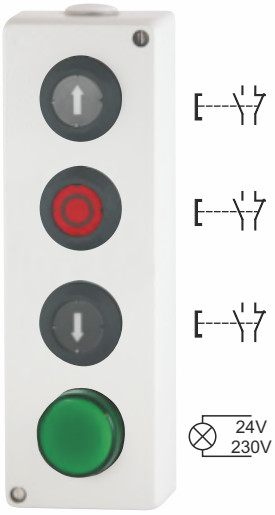


**AGDWO / F1**
**100 x 110 x 73**
Art.Nr.:270200



**AGDWO / F2**
**100 x 170 x 71**
Art.Nr.:270198




**AGDWO / F3**
**100 x 170 x 71**
Art.Nr.:270080

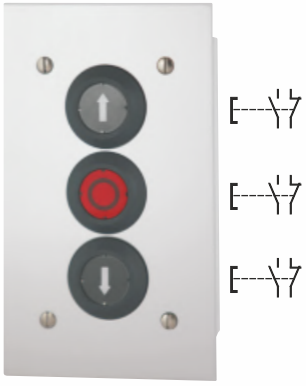

**AGDWO / F4**
**100 x 270 x 74**
Art.Nr.:270203

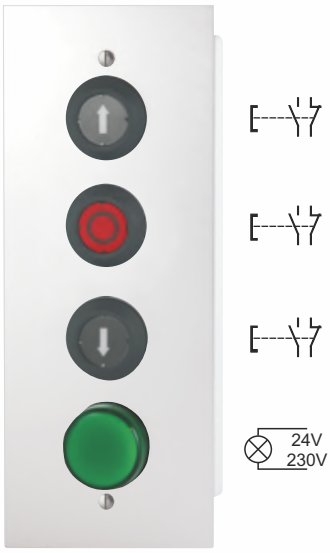


| Art. Nr. | TYP | FUNCTION | PREIS |
|---|---|---|---|
| 270079 | **AGDWO 1** | IMPULS (1S) | |
| 270077 | **AGDWO 2** | (1S/1Ö - 1S/1Ö) | |
| 270076 | **AGDWO 3** | (1S/1Ö) - 1Ö - 1S/1Ö | |
| 270207 | **AGDWO 4** | (1S/1Ö) - 1Ö - 1S/1Ö | |

| Art. Nr. | TYP | FUNCTION | PREIS |
|---|---|---|---|
| 270200 | **AGDWO/ F1** | IMPULS (1S) | |
| 270198 | **AGDWO/ F2** | (1S/1Ö - 1S/1Ö) | |
| 270080 | **AGDWO/ F3** | (1S/1Ö) - 1Ö - 1S/1Ö | |
| 270203 | **AGDWO/ F4** | (1S/1Ö) - 1Ö - 1S/1Ö | |

Die AGDWO(F) - Geräte werden serienmäßig mit 1S/1Ö - Kontakt geliefert. Anstatt Pfeilen können die Taster auch mit Beschriftung AUF - ZU ausgerüstet werden. * - Mehrpreis

# LED - SIGNALLEUCHTE - MULTI

## Für Ampelkombinationen 230V oder 24V

ORION
Schaltgeräte GmbH





**Art. Nr.** 170011



**Art. Nr.** 170118



Maßzeichnung und Montageanleitung
auf Seite 19

**ORION - Signalleuchte LED-Multi für Ampelkombinationen**

Diese robuste Signalleuchte ist hervorragend für den universellen Einsatz in der Industrie geeignet.
Sie hat eine Linse von 120mm Durchmesser und eine große Leuchtfläche. Über den Befestigungsbügel ist die Signalleuchte um 180°schwenkbar. Mit den Verbindungsstücken lassen sich die Einzelleuchten zu einer Doppel- oder Dreifachkombination zusammenfügen.

Spannungversorgung: 230V AC oder 24V
Diverse Blinkeffekte. ( LED )

Technische Daten

| | |
|---|---|
| Maße | 150 mm x 147 mm (Durchmesser x Höhe) |
| Gehäuse: | ABS, schlagfest, grau, Schutzisoliert, Schutzklasse II Aufbau der Leuchte nach VDE 711 |
| Kalotte: | Polycarbonat transparent |
| Anschluss: | schraubenloser Klemmanschluss Berührungsschutz nach VDE |
| Kabeleinführung: | oben oder unten mit M20 x 1,5 Verschraubung oder rückseitig mit Gummitülle d= 6 - 12mm |

**ORION - Signal light for traffic light devices LED-Multi**

This robust signal lamp is suited outstanding for the universal use in the industry.
It has a lens of 120mm diameter and a large lamp area. Over the reinforcement bow, the signal lamp is revolving around 180 dergrees. With the connection pieces can be joined the single lamp to a double combination or threefold combination.

Voltage supply: 230V AC or 24V
Diverse twinkling effects. ( LED )

Technical Data

| | |
|---|---|
| Mass | 150 mm x 147 mm (diameter x height) |
| Housing: | ABS, impact resistant, grey All-insulated, Safety class system II Structure of the light according to VDE 711 |
| Kalotte: | Polycarbonate transparency |
| Connection: | span screwless clamping connection Contact protection according to VDE |
| Cable entry: | above or down with M20 x 1.5 screw connection or back with rubber sleeve D = 6 - 12mm |

**ORION - Lumière de signal pour des dispositifs de feu de circulation LED-Multi**

Cette lampe de signal Robuste est exceptionnelle convenu pour l'usage universel dans l'industrie. Il a un objectif de diamè tre de 120mm et d'un grand secteur de lampe. Au-dessus de l'arc de renfort, la lampe de signal tourne autour 180 dergrees.
Avec le raccordement.

Alimentation en tension: 230V AC ou 24V
Un clin d'effets divers. ( LED )

Données Techniques

| | |
|---|---|
| La masse : | 150 mm X 147 mm (taille de diamètre X)ABS, résistant aux |
| Logement : | chocs, gris Tout-isolé, Système II de classe de sûreté Structure de la lumière selon VDE 711 |
| Kalotte : | Transparent de polycarbonate |
| Raccordement : | raccordement de retenue screwless d'envergure Protection de contact selon le VDE |
| Entrée de câble : | au-dessus de ou vers le bas avec M20 X 1.5 vissent le raccordement ou arrière avec la douille en caoutchouc D = 6 - 12mm |

| Art. Nr. | BEZEICHNUNG / FUNKTION | PREIS € |
|---|---|---|
| 170003 | **ORION/E-Ampel rot**, Gehäusefarbe grau / E 27/230V/25W, Montagebügelset und Glühlampe | |
| 170004 | **ORION/E-Ampel grün**, Gehäusefarbe grau / E 27/230V/25W, Montagebügelset und Glühlampe | |
| 170007 | **ORION/E-Ampel gelb**, Gehäusefarbe grau / E 27/230V/25W, Montagebügelset und Glühlampe | |
| 170023 | **ORION/E-Ampel weiß**, Gehäusefarbe grau / E 27/230V, Montagebügelset und LED Glühlampe | |
| 170011 | **ORION/E-Ampel rot LED**, Gehäusefarbe grau / E 27/LED-230V, Montagebügelset und Glühlampe | |
| 170010 | **ORION/E-Ampel grün LED**, Gehäusefarbe grau / E 27/LED-230V, Montagebügelset und Glühlampe | |
| 170047 | **ORION/E-Ampel gelb LED**, Gehäusefarbe grau / E 27/LED-230V, Montagebügelset und Glühlampe | |
| 170118 | **SLAM/E-Ampel rot LED**,Gehäusefarbe grau / 24V + 230V, LED-Platine mit div.Blinkeffekten, Montagebügelset | |
| 170119 | **SLAM/E-Ampel grün LED**, Gehäusefarbe grau / 24V + 230V, LED-Platine mit div.Blinkeffekten, Montagebügelset | |
| 170120 | **SLAM/E-Ampel gelb LED**, Gehäusefarbe grau / 24V + 230V, LED-Platine mit div.Blinkeffekten, Montagebügelset | |

# LED - SIGNALLEUCHTE - MULTI

## Für Ampelkombinationen 230V oder 24V

ORION
Schaltgeräte GmbH

**Signal Light**

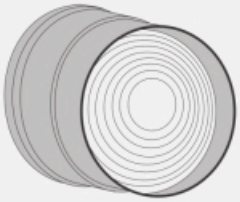

- Red / Green / Orange
- 24V / 230Vac
- IP 65

0

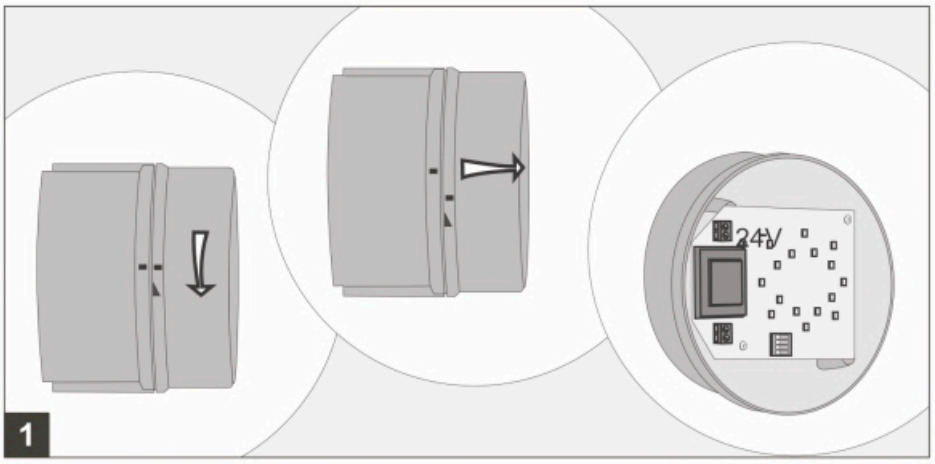


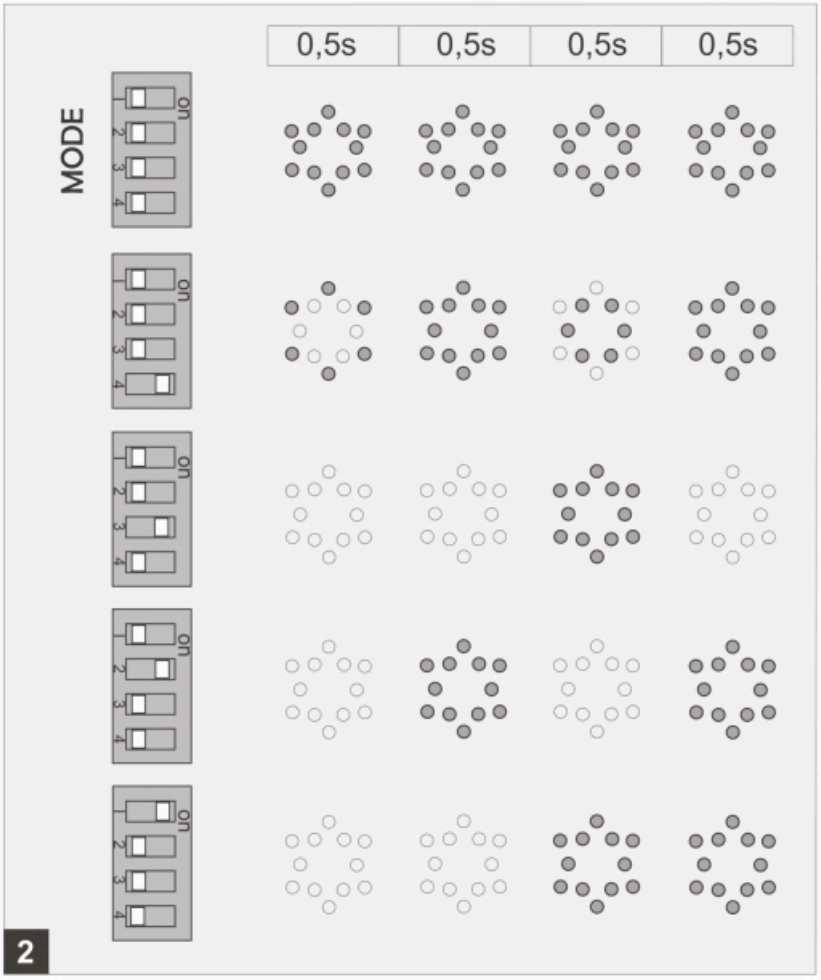


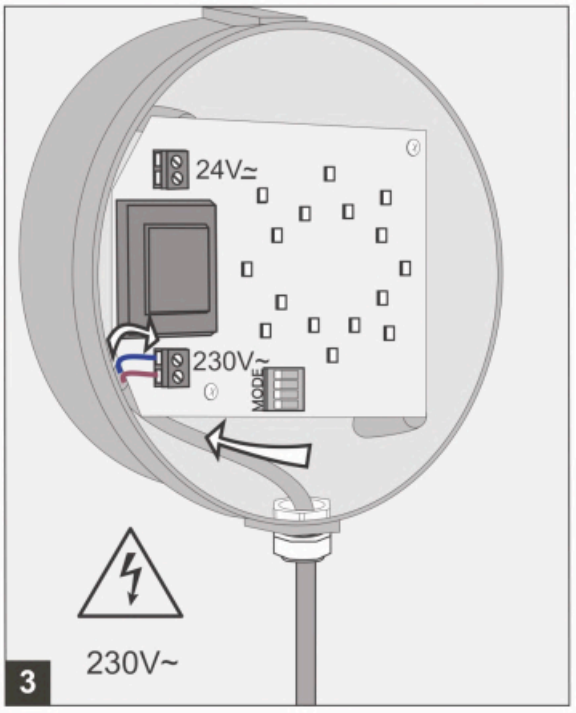


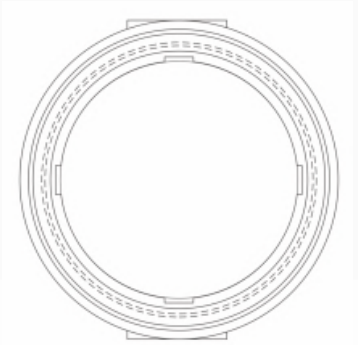

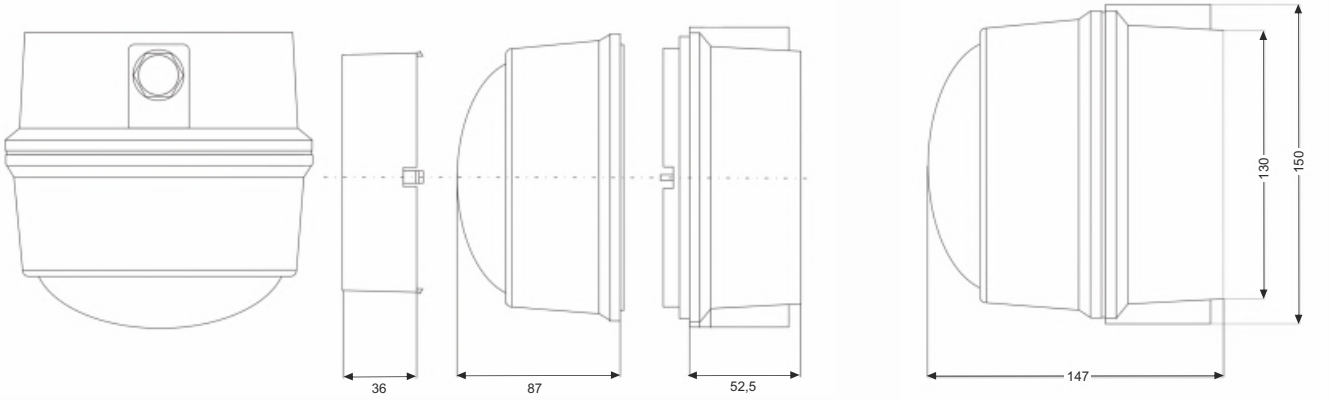

# LED - SIGNALLEUCHTE - 12/24V oder 230V

## Für Ampelkombinationen 12/24V oder 230V

ORION
Schaltgeräte GmbH

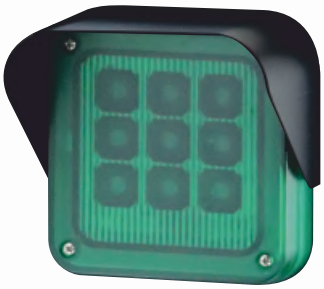

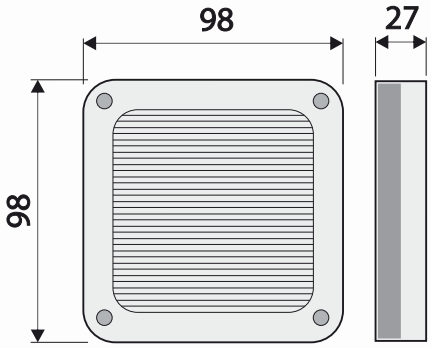







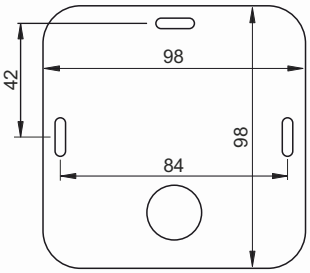


**ORION - LED-Ampel ist eine Multi-Spannungs-LED-Ampel (12/24V DC).**
Dieses innovative und multifunktionale Produkt eignet sich für verschiedene Anwendungen wie:
– Zivil- und Industrieschließungen
– Automatisierung von Toren und Schranken
– Zugangsrampen
– Statusanzeige für Alarmanlagen
– Statusanzeige für Tore

Dank 9 LED's können etwa 50.000 Betriebsstunden mit diesem Produkt, bei hoher Helligkeit, erreicht werden. Eine Glühbirne hat im Vergleich eine Lebensdauer von nur etwa 8.000 Stunden.

**Technische Daten**
IP-Schutzgrad: IP65;
Grün Ampel: Absorption 116 mA - 2.5 Klux (mit schwarzem Rohr von 4.1 mm gemessen)
Rot Ampel: Absorption 240 mA - 2.5 Klux (mit schwarzem Rohr von 4.1 mm gemessen)
Versorgung: 12V DC / 24V DC
24V AC (230V AC mit optionaler Stromversorgung Code APE-550/3012)
Betriebstemperatur: -20°C, +60°C
Edelstahl-Schrauben

**ORION - LED Light Lamp – LED signaller 12/24V**
This LED Light Lamp is a multi-voltage (12/24V DC) LED lamp. An innovative and multifunctional product suitable for different types of applications such as:
– Civil and industrial closures
– Gates and barriers automation
– Access ramps
– Status display for alarm systems
– Status display for doors
With its 9 high-brightness LEDs TRAFFIC is the solution for a number of needs. The lifespan of our implemented LEDs is estimated to be equal to 50.000 hours of use (5.7 years), unlike incandescent bulbs whose lifespan is estimated at approximately 8000 hours (less than one year).

**SPECIFICATIONS**
Green light
Absorption 116 mA - 2.5 Klux (measured with black tube of 4.1 mm)
Red light
Absorption 240 mA - 2.5 Klux (measured with black tube of 4,1 mm)
Supply
12V DC / 24V DC
24V AC
230V AC (with power supply code APE-550/3012)
Operating Temperature -20°C, +60°C
Stainless steel screws
Metal structure; IP65

**ORION - Feu de signalisation à Led 12/24V**
Cette LED lampe est un feu de circulation avec multi-tension conduit (12/24V DC). Un produit innovant et polyfonctionnel approprié pour diférents types d'applications telles que:
– Fermetures civiles et industrielles
– Automatisation portails et Barrières
– Rampes d'accès
– Signalisation d'état des systèmes d'alarme
– Signalisation d'état des portes
La solution idéale pour de nombreux besoins est ce feu de signalisation compact, avec 9 LED à haute luminosité. La durée de vie des LED est d'environ 50.000 heures d'utilisation (5,7 années d'allumage) contrairement aux ampoules incandescentes qui durent d'environ 8 .00 heures (moins d'un an d'allumage).

**CARACTÉRISTIQUES TECHNIQUES**
Feu vert: absorption 116 mA - 2,5 KLux (mesurés avec tube noir de 4,1 mm)
Feu rouge: absorption 240 mA - 2,5 KLux (mesurés avec tube noir de 4,1 mm)
Alimentation: 12V DC / 24V DC
24V AC
230V AC (avec alimentateur code APE-550/3012)
Température de fonctionnement: -20 °C, +60 °C
Vis acier inox, Structure métallique; IP65

| Art. Nr. | BEZEICHNUNG / FUNKTION | PREIS € |
|---|---|---|
| 170145 | ORION MEGA POWER Ampel - LED, rot, 12/24 V / DC / AL-Abdeckung | |
| 170146 | ORION MEGA POWER Ampel - LED, grün, 12/24 V / DC / AL-Abdeckung | |
| 170147 | ORION MEGA POWER Ampel - LED, rot/grün, 12/24 V / DC / AL-Abdeckung | |

# DIMENSION FÜR WANDMONTAGE

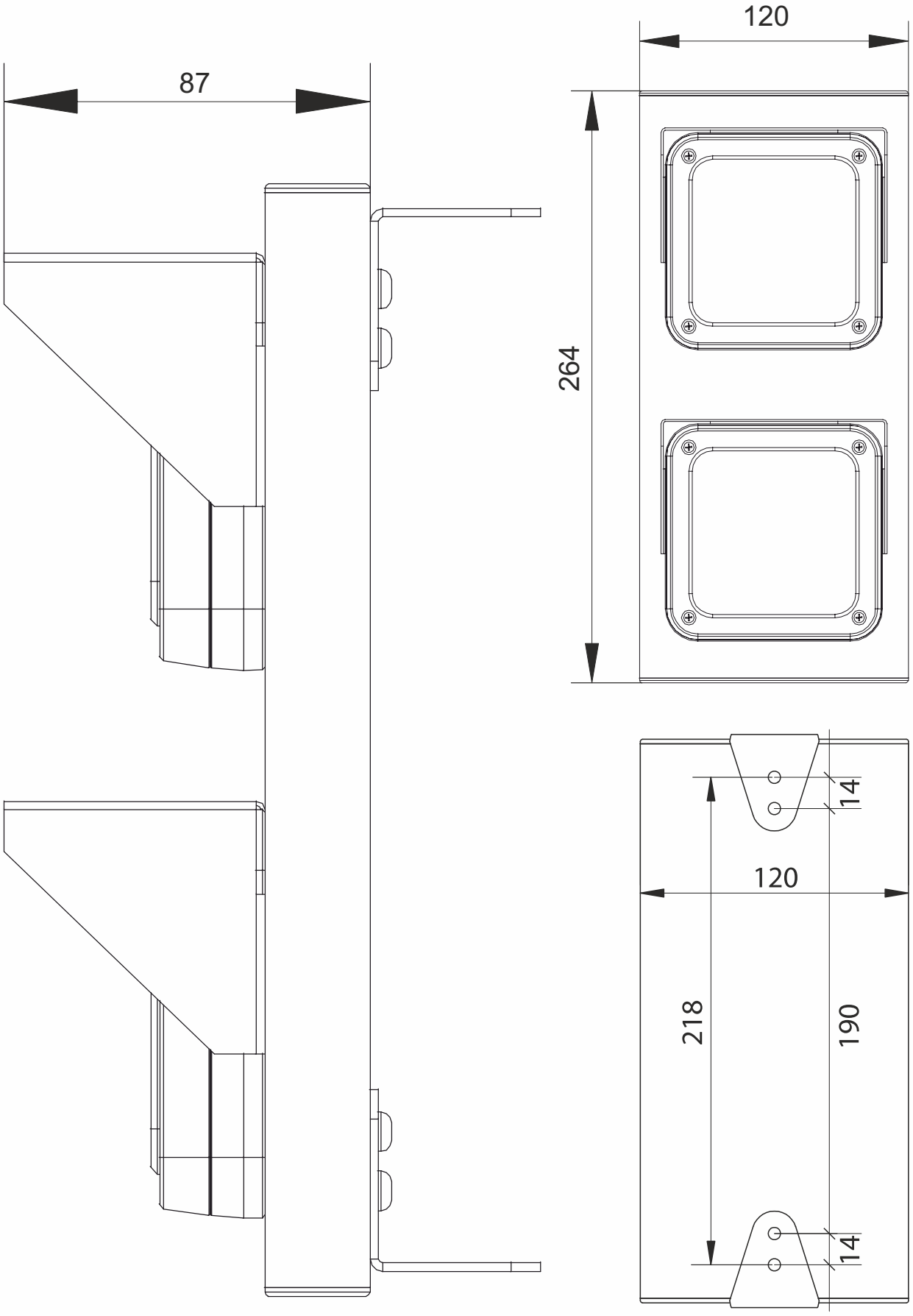

# LED - BLINKLEUCHTE 230V oder 12 - 24V

## LED Signal light – LED Lampe de signalisation

ORION
Schaltgeräte GmbH







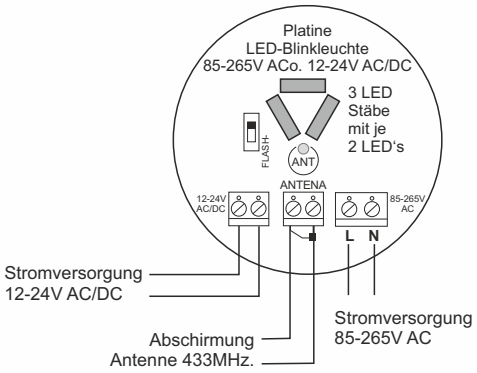


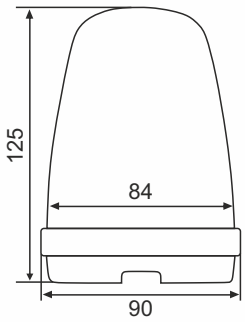


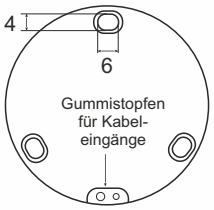


| Art. Nr. | BEZEICHNUNG / FUNKTION | PREIS € |
|---|---|---|
| 170160 | **Blinkleuchte rot LED, 12 - 24V + 230V, inkl. Montagebügel** | |
| 170150 | **Blinkleuchte grün LED, 12 - 24V + 230V, inkl. Montagebügel** | |
| 170140 | **Blinkleuchte gelb LED, 12 - 24V + 230V, inkl. Montagebügel** | |

**ORION - Signalleuchte LED in 4 verschiedenen Farben für Torantriebe.**
Mit einer Abmessung von 120 x 90 mm ist diese Blinkleuchte größer als viele andere LED-Signallichter die es für elektrische Torantriebe gibt. Dank der mitgelieferten Wandhalterung kann das Warnlicht wahlweise auf zum Beispiel einem Pfosten oder an einer Wandfläche montiert werden. Dank eines integrierten Mikroschalters kann das Warnlicht wahlweise mit 12-24 V (AC/DC) oder mit 230 V (AC) betrieben werden und ist somit kompatibel mit nahezu allen Torsteuerungen. Des Weiteren verfügt die Profi-Signalleuchte über einen integrierten Mikroschalter, der dem Kunden die Wahl gibt das Warnlicht zwischen leuchten und blinken umzuschalten. Somit können auch Steuerungen die keinen Blinkimpuls aussteuern diese Leuchte als Blink-Leuchte verwenden.
Als weiteres Merkmal hat die Profi-Signalleuchte zusätzlich eine integrierte Stabantenne, die Sie mit ihrem 433 MHz Funkempfänger der Torsteuerung verbinden können, um die Reichweite zu verbessern. Diese Signalleuchte ist somit Warnlicht und Stabantenne zugleich und das alles verpackt in einem ansprechenden Rund-Design.

**Technische Daten:**
Spannungsversorgung: 12 - 24 V (AC/DC) und 85 - 265 V (AC)
Leistungsaufnahme: < 5 W
Blink-Frequenz: 1 Hz
Arbeitstemperatur: -20°C bis 60°C
Schutzart: IP 54
Abmessung: 120 x 90 mm (Höhe x Durchmesser)
Gewicht: 159 g
Farbe: wahlweise gelb/ rot/ grün

**ORION - Flashing signal light LED for rotary door and sliding gate.**
The LED technology makes the light bright, durable and economical at the same time. Thanks to the supplied wall bracket, the warning light can be mounted either on a post or on a wall surface. Thanks to an integrated microswitch, the warning light can either be operated with 12-24 V (AC / DC) or with 230 V (AC) and is therefore compatible with almost all gate openers and operators. Furthermore, the professional signal light has an integrated micro-switch, which gives the customer the choice to switch the warning light between flashing and continuous lighting. Thus, even control boxes that do not have a flash pulse setting can use this light as a flashing light.
Integrated rod antenna to improve the range of the radio system.
Clearly visible thanks to 120 mm height and 90 mm diameter.

**Technical specifications:**

Power supply: 12 - 24 V (AC / DC) and 85 - 265 V (AC)
Power consumption: <5 W
Blinking frequency: 1 Hz
Working temperature:-20 ° C to 60 ° C
Degree of protection: IP 54
Dimension: 120 x 90 mm (height x diameter)
Weight: 159 g
Color: yellow / red / green (selectable)

**Signal lumineux pour portail et garage opérateurs.**
**Connexion 12-24 V ou 230 V.**
La technologie LED rend la lumière lumineuse, durable et économique en même temps. Grâce au support mural fourni, le voyant d'avertissement peut être monté sur un poteau ou sur une surface murale.
Grâce à un micro-interrupteur intégré, le témoin lumineux peut fonctionner soit en 12-24 V (AC / DC) soit en 230 V (AC) et est donc compatible avec presque tous les ouvre-portes et opérateurs. En outre, le feu de signalisation professionnel dispose d'un micro-interrupteur intégré, ce qui donne au client le choix de basculer le voyant d'avertissement entre un éclairage clignotant et continu. Ainsi, même les boîtiers de commande qui n'ont pas de réglage d'impulsion de flash peuvent utiliser cette lumière comme une lumière clignotante.
Antenne tige intégrée pour améliorer la portée du système radio.
Bien visible grâce à une hauteur de 120 mm et un diamètre de 90 mm.

Spécifications techniques:

Alimentation: 12 - 24 V (AC / DC) et 85 - 265 V (AC)
Consommation électrique: <5 W
Fréquence de clignotement: 1 Hz
Température de fonctionnement: -20 ° C à 60 ° C
La protection est: IP 54
Dimension: 120 x 90 mm (hauteur x diamètre)
Poids: 159 g
Couleur: jaune / rouge / vert /(sélectionnable)

## KUNSTSTOFF - AUSFÜHRUNG







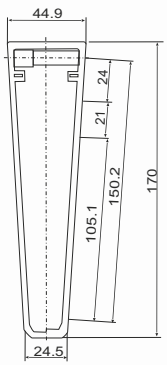


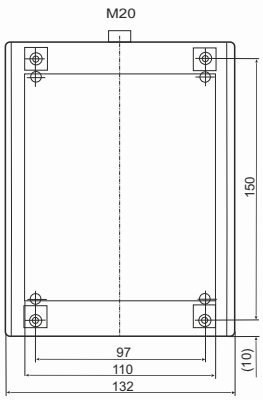


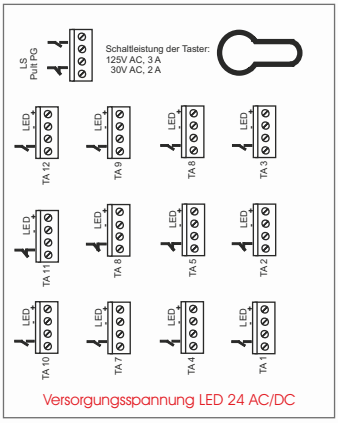


## EDELSTAHL - AUSFÜHRUNG (auf Anfrage)

**Individuelle Pultgehäuse :**

**Wir fertigen individuelle Pultgehäuse komplett nach Ihren Vorgaben !**





**ORION- Pultgehäuse**

zur Ansteuerung von Tor-und Schrankensystemen. Es stehen 2 oder 4 Befehlsreihen, mit je einem Schließer-kontakt für die Bewegungsrichtung und einem Öffnerkontakt für den Stop-Befehl, zur Verfügung.Zusätzliche Ansteuerung von Kontroll-LED´s möglich.
Die Pultgehäusefolien (sowie die Anzahl der Taster) können auch als Einzelstücke kundenspezifisch mit Firmenlogo oder Beschriftungen nach Wahl, gegen einen geringen Aufpreis, angefertigt werden.
**ORION** fertigt auch nach Kundenwunsch Pult - Tableau's, für Auf- oder Einbau aus eloxiertem Aluminium oder Edelstahl.

**ORION- Desktop control panel**

mostly used for gate and barriers systems. It stand 2, or 4 order rows, with each one closing contact for the movement direction and one openers contact for the stop - command, to disposition. Each function is confirmed by LED over each key.
The Desktop control panel is also available with a standard half-cylinder lock. On request the panel surface is available with individual design and company name or logo for a minimal extra charge.
The wiring is at the rear and alternatively as PG / Metric thread or D-Sub connections.

**Boîtiers pupitres ORION**

pour la commande de systèmes de portes et barrières. Il y a 2 ou 4 rangées de commande ayant chacune un contact à fermeture pour les sens de déplacement et un contact à ouverture pour la commande d'arrêt. Affichage de l'état de fonctionnement par des diodes situées au-dessus de chaque touche. Disponible au choix avec ou sans interrupteur à clé. Sur demande, il est possible d'imprimer votre logo sur le film (résistance à l'usure car impression sur l'envers du film). La connexion est réalisée grâce à des bornes avec un raccord fileté PG situé à l'arrière ou grâce à un connecteur Sub D.

| Art. Nr. | TYP | FUNCTION | PREIS € |
|---|---|---|---|
| 230172 | **Pultgehäuse** zur Schranken-/ Toransteuerung | mit 2 Befehlsreihen ohne PHZ | |
| 230174 | **Pultgehäuse** zur Schranken-/ Toransteuerung | mit 2 Befehlsreihen mit PHZ | |
| 230173 | **Pultgehäuse** zur Schranken-/ Toransteuerung | mit 4 Befehlsreihen ohne PHZ | |
| 230175 | **Pultgehäuse** zur Schranken-/ Toransteuerung | mit 4 Befehlsreihen mit PHZ | |

Die Pultgehäusefolien ( wie die Anzahl der Taster ) können auch als Einzelstücke kundenspezifisch mit Firmenlogo oder Beschriftungen nach Wahl gegen Aufpreis angefertigt werden.

## KUNSTSTOFF + EDELSTAHL AUSFÜHRUNGEN - GALERIE

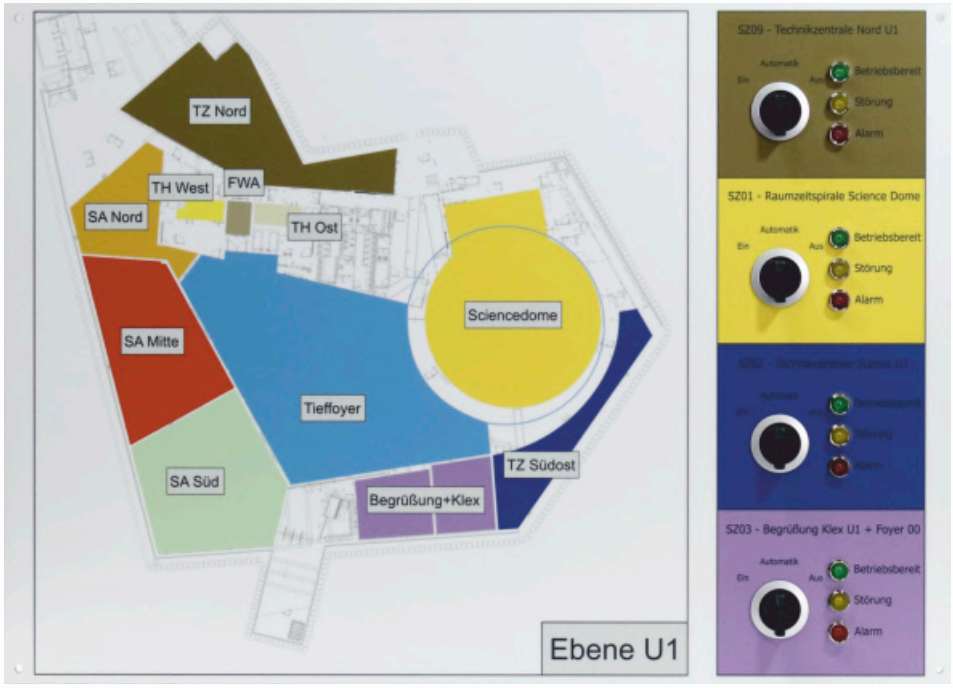







PVC - Pult
310 x 170 x 90 mm

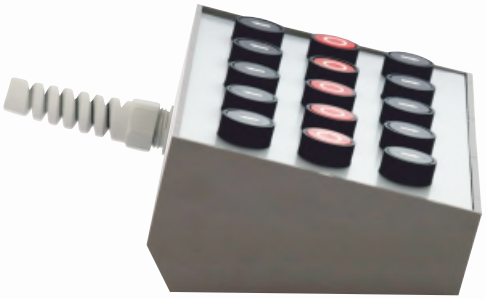



PVC - Pult
215 x 130 x 80 mm



## KUNSTSTOFF - AUSFÜHRUNG

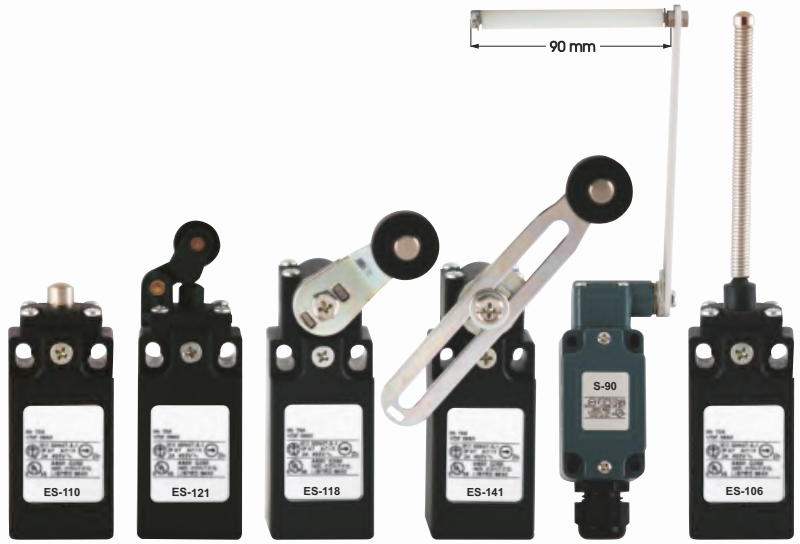


| Art. Nr. | TYP | FUNCTION | PREIS € |
|---|---|---|---|
| 252007 | **ES-110** | mit Stössel | |
| 251185 | **ES-121** | mit Rollhebel | |
| 252008 | **ES-118** | mit Radstellhebel kurz | |
| 251188 | **ES-141** | mit Radstellhebel lang | |
| 251187 | **ES-106** | mit Federstange | |
| 252031 | **S-90** | Schlaffseilschalter | |

## METALL - AUSFÜHRUNG



| Art. Nr. | TYP | FUNCTION | PREIS € |
|---|---|---|---|
| 251535 | **ESM-110** | mit Stössel | |
| 251536 | **ESM-121** | mit Rollhebel | |
| 251537 | **ESM-118** | mit Radstellhebel kurz | |
| 251538 | **ESM-141** | mit Radstellhebel lang | |
| 251539 | **ESM-106** | mit Federstange | |

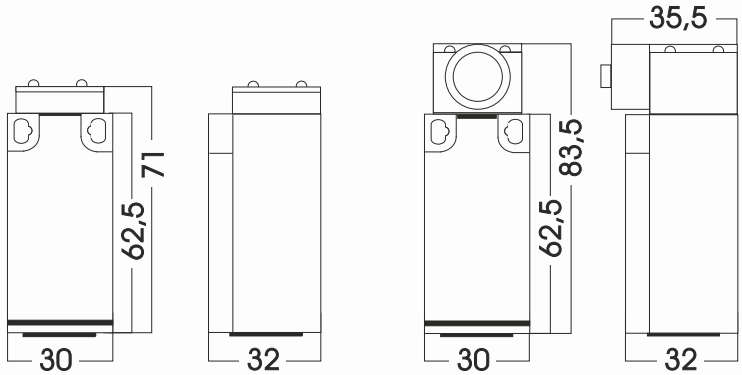


Alle Darstellungen " OHNE Schalthebel ".
Alle Maße sind ca. Maße. Änderungen vorbehalten.

**ES / ESM**
1S + 1Ö - Kontakt
Belastbarkeit: 400V / 3A ~
Schutzart IP65

**ES / ESM**
1C + 1O - contact
I max: 400V / 3A ~
Enclosure IP65

**ES / ESM**
1S + 1Ö - contact
I max: 400V / 3A ~
Protection IP65

# EDELSTAHL / ALUMINIUM FLÄCHENTASTER

**High-grade steel surface tracer - Acier fin traceur de surface**

ORION
Schaltgeräte GmbH

## FLÄCHENTASTER EDELSTAHL

**Art.Nr.: 490001**

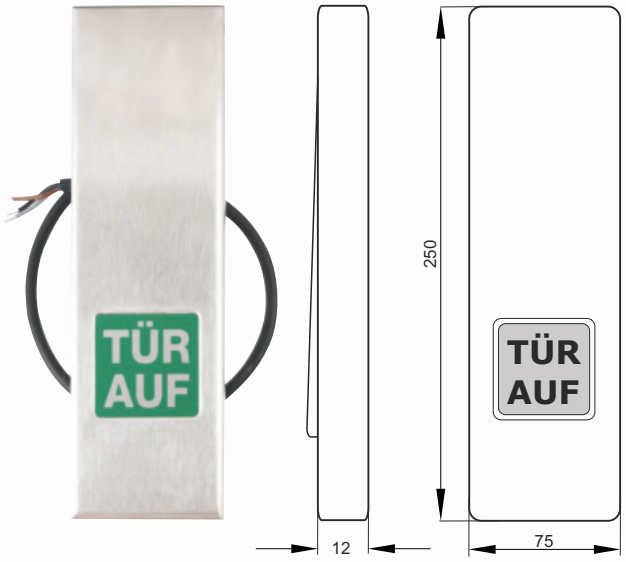


**Art.Nr.: 490011**

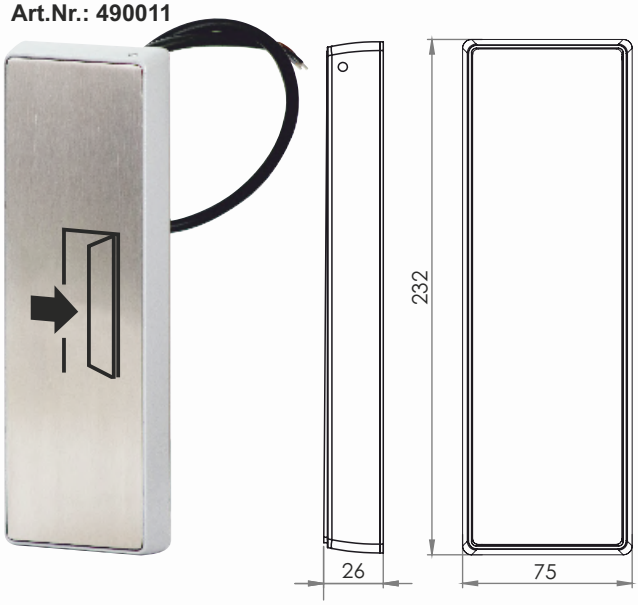


## FLÄCHENTASTER EDELSTAHL MINI IN ALU RAHMEN

**Art.Nr.: 490010**

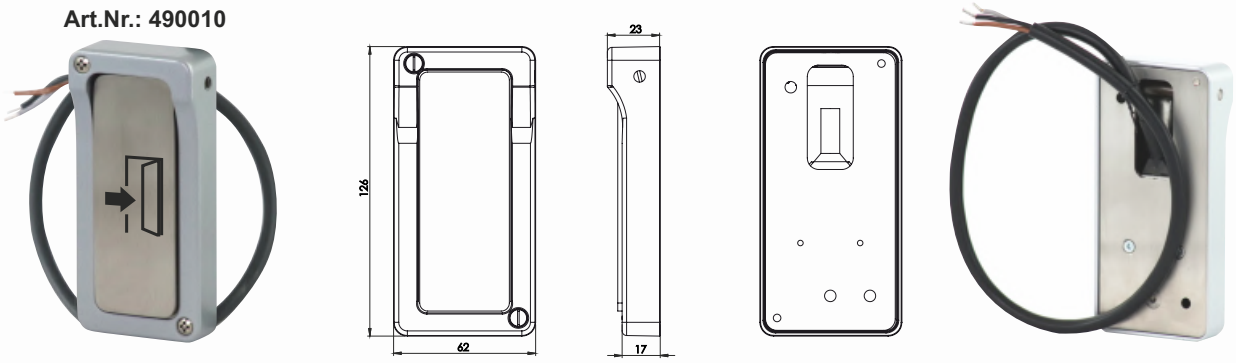


Einsatzbereich:

Ansteuerung von automatischen Drehtüren, Schiebetüren, Falttüren, Rundschiebetüren …
Für Feuchträume geeignet.
Erfüllt hohe hygienische und optische Anforderungen.
Technische Daten:
Material: Edelstahl / V2A
Schaltfunktion: Wechselkontakt
Schaltspannung: 250 V
Schaltstrom: 1 A
Temperaturbereich: -15° C bis +80° C
Schutzart: IP65
Beschriftung: " TÜR AUF "
oder nach Ihren Wünschen
Größe ~ 250mm x 75 mm x 12 mm

Field of application:

Control of automatic revolving doors, sliding doors, folding doors, round sliding doors...
Suitable for humid rooms.
Meets high hygenic and optical demands.
Technical specifications:
Material: V2A - High-grade steel
Switching function: alternating contact
Input voltage: 250 V
Current: 1 A
Temperature range: -15° C to +80° C
Protection: IP65
Inscription: "DOOR OPEN"
or as desired.
Size ~ 250 mm x 75 mm x 12 mm

Champ d'actio :

Contrôle de portes tournantes automatiques, portes coulissantes, portes de plissement et portes coulissantes rondes ...
Interrupteurs appropriés pour des locaux humides.
Spécifications techniques :
Matériel: V2A - Acier inoxydable
Fonction de distribution: contact alternant
Tension de distribution : 250 V
Courant du circuit : 1 A
Champ de température: 15° C -à 80° C
Protection : IP65
Etiquetage : « PORTE »
ou selon vos besoins
Dimensions ~ 250mm x 75mm x 12mm

| Art. Nr. | FUNCTION | PREIS € |
|---|---|---|
| 490001 | V2A - Flächentaster IP65 | |
| 490009 | V2A - Flächentaster IP65 / Folie nach Vorgabe | |
| 490010 | ALU - Flächentaster Mini IP65 im AL-Rahmen | |
| 490011 | ALU - Flächentaster Maxi IP65 im AL-Rahmen | |

# ZEITSCHALTUHR

## Time switch clock - Horloge de commutateur horaire

ORION
Schaltgeräte GmbH



### Technische Daten:

| | |
|---|---|
| Betriebsspannung: | 230V/50Hz (+10%/-15%) |
| Schaltspannung: | ≤ 250V AC |
| Schaltkontaktbelastung: | max. 3A (cos phi=1) |
| Betriebstemperaturbereich: | -5°C bis +45°C |
| Verfahrzeit: | max. 2,5 min: |
| Umschaltverzögerung: | mind. 0,5 sec |
| Ganggenauigkeit: | < 5 sek/Tag |
| Gangreserve: | 1h |
| Schutzgrad: | IP 20 |
| Schutzklasse: | II |
| Konformität: | CE |

**DUOMATIC 50R**
eine Zeitschaltuhr für alle.

Leicht einstellbare Zeiten für das Öffnen und Schließen. Jederzeit manuelle Bedienung mit der Auf - oder Ab - Taste möglich.

Problemlos zwischen manuellen Betrieb, Automatikbetrieb und Zufalls-Automatik (bei längerer Abwesenheit oder Urlaub) umstellbar.

Manuell sind Tipp Betrieb ( kurzes Antippen der Auf oder Ab Taste) zur Einstellung von Jalousielamellen und die Komplett - Fahrt (längeres Antippen der Tasten) möglich.

Die DUOMATIC 50R ist

“ rahmenfähig “ nach DIN 49075

und passt praktisch in allen gängigen Schalterprogramme.

Weitere Zeitschaltuhren auf Anfrage.

The **DUOMATIC 50R**
is a versatile time-switch clock for every usage.

Opening and closing times are easy to adjust. With the on- or off-switch manual operations are possible at any time.

Convenient switching between manual operation, automatic operation or random operation (during longer absence or vacation).

In manual use you can choose between tap-switch function to adjust shutter lamellas (tap briefly the switch button) and complete drive (keep the switch button pressed down)

The DUOMATIC 50R

can be “framed” according to DIN 49075

and fits practically in all saleable switch programs

We have further time-switch clocks on request Just ask.

**DUOMATIC 50R**
est un commutateur-horloge pour toutes applications.

Les temps d’ouverture et de fermeture sont facilement à régler. À tout moment la commande manuelle (par les inverseurs montée / descente) est possible.

Vous pouvez changer facilement entre fonction manuelle, fonction automatique ou fonction aléatoire (pendant une absence à long terme ou les vacances)

En fonction manuelle vous avez le choix entre bouton-inverseur (presser brièvement les inverseurs) pour régler les jalousies ou bouton-poussoir (maintenir l’inverseur pressé) pour montée / descente entière du volet.

Le DUOMATIC 50R est

aussi accessible avec cadre selon la norme DIN 49075

et peut être appliqué dans pratiquement tous les programmes de commutateur courants.

Nous avons d’autres modèles de commutateur-horloge sur demande.

| Art. Nr. | FUNCTION | PREIS € |
|---|---|---|
| 251016 | Zeitschaltuhr Duomatik 50R - UW<br>Weiteres Zubehör auf Anfrage | |

# REFLEXIONSLICHTSCHRANKE

## Reflective Sensors - Réflexion Lumière Barrière

ORION
Schaltgeräte GmbH





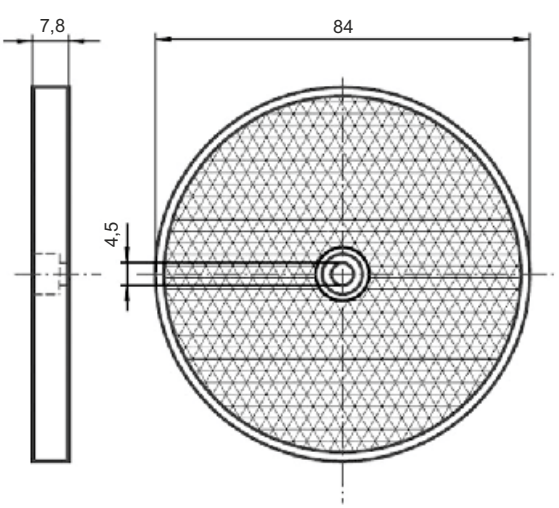




| Art. Nr. | FUNCTION | PREIS |
|---|---|---|
| 170144 | Lichtschranke OLS1 Reflexions-Lichtschranke<br>SET: Sender + Reflektor + Schutzkappe | |

| 4/2 WIRES | POWER SUPPLY | OUTPUT |
|---|---|---|

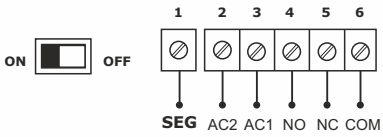


**Funktionsbeschreibung:**
Universell beim Anschluss laut technischen Angaben.
Dank der Reflektor-Technologie wird nur auf einer Seite ein Anschlusskabel zur Motorsteuerung benötigt.
Keine Kabelverbindung/Verlegen eines Anschlusskabels quer über Ihre Einfahrt notwendig!
Optimaler Schutz des Empfängers und Reflektors durch Schutzabdeckungen.
Unempfindlich gegen Fremdlicht dank des speziellen Polarisationsfilters.
Zuverlässiger Betrieb und Schutz gegen Schmutz und Witterungseinflüsse.
Status LED (rot/grün) zur einfachen Installation und Statusanzeige.
Potentialfreier Relaisausgang zur universellen Nutzung (NC/NO).
Kabeleinführung von unten oder unsichtbar von hinten möglich.

| | |
|---|---|
| Spannungsversorgung: | 10-24V AC / 12-36V DC |
| Reichweite: | Max. 15m |
| Schutzart: | IP67 für den Außenbereich |
| Lichtstrahl: | 689nm polarisiert |
| Technologie: | Reflektor - kabellos |
| Winkel Lichtstrahl: | ca. 1,5° |
| Relais-Ausgang: | Schließer / Öffner (NO/NC) |
| Reaktionszeit: | < 100ms |
| Betriebstemperatur: | -25° ...+60°C |
| Stromaufnahme: | 30mA / 24V (max) |
| Maße Gehäuse: | 85 x 43 x 39mm (L)x(B)x(T) |
| Maße Reflektor (Durchmesser): | Mit Schutzabdeckung: 90mm / ohne 83mm |

**Description of function:**
Universal after connected according to technical information.
Thanks to the reflector technology a connection cable for the motor control is only required on one side.
No cable connection / laying a connection cable across your driveway necessary!
Optimal protection of the receiver and reflector provide by protective covers.
Insensitive to extraneous light thanks to the special polarization filter.
Reliable operation and protection against dirt and weather influences.
For easy installation and operating mode LED (red / green) indicates the status of the device.
Potential-free relay output for universal use (NC / NO).
Cable entry possible from below or invisibly from behind.

| | |
|---|---|
| Power supply: | 10-24V AC / 12-36V DC |
| Range: | Max.15m |
| Protection class: | IP67 for outdoor use |
| Light beam: | 689nm polarized |
| Technology: | Reflector - wireless |
| Beam angle: | approx. 1.5° |
| Relay output: | NO / NC |
| Reaction time: | <100ms |
| Operating temperature: | -25° ... + 60°C |
| Power consumption: | 30mA / 24V (max) |
| Housing dimensions: | 85 x 43 x 39mm |
| Dimensions reflector (diameter): | With protective cover: 90mm / without 83mm |

**Description des fonctions:**
Universel lorsqu'il est connecté conformément aux informations techniques.
Grâce à la technologie du réflecteur, un câble de raccordement pour la commande du moteur n'est nécessaire que d'un seul côté.
Aucune connexion de câble / pose d'un câble de connexion à travers votre allée nécessaire!
Protection optimale du récepteur et du réflecteur avec des capots de protection.
Insensible à la lumière étrangère grâce au filtre de polarisation spécial.
Fonctionnement fiable et protection contre la saleté et les intempéries.
LED d'état (rouge / verte) pour une installation et un affichage d'état faciles.
Sortie relais sans potentiel pour une utilisation universelle (NF / NO).
Entrée de câble possible par le bas ou invisiblement par l'arrière.

| | |
|---|---|
| Source de courant: | 10-24 V AC / 12-36 V DC |
| Intervalle: | 15 m maximum |
| Classe de protection: | IP67 pour une utilisation en extérieur |
| Faisceau de lumière: | 689nm polarisé |
| La technologie: | Réflecteur - sans fil |
| Angle de faisceau: | environ 1.5° |
| Sortie relais: | NO / NF |
| Temps de réaction: | <100 ms |
| Température de fonctionnement: | -25° ... + 60°C |
| Consommation d'énergie: | 30 mA / 24V (max) |
| Dimensions du boîtier: | 85 x 43 x 39 mm |
| Diamètre: | Avec housse de protection: 90 mm / sans 83 mm |

# LICHTSCHRANKE

## Photo Beams - Barriére infrarouge Photo électrique

ORION
Schaltgeräte GmbH





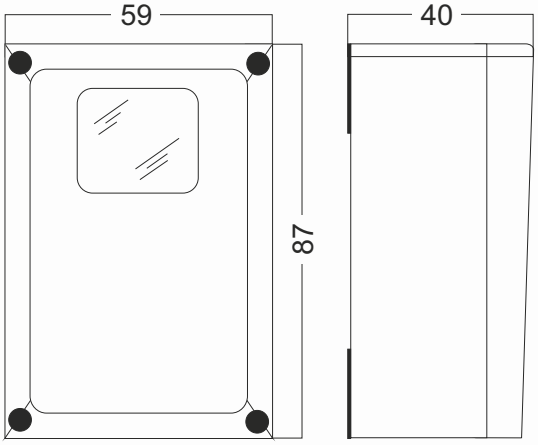


**Funktionsbeschreibung:**
Die Lichtschranke LS1 besteht aus einem Infrarot Sender und einem Infrarot Empfänger mit Auswerter - Elektronik und 2 fachem Relaisausgang. Beide Einheiten werden durch ein einfaches 2 adriges Kabel verbunden

| | |
|---|---|
| Versorgungsspannung: | 12V...24V AC / DC |
| Stromaufnahme: | 12VDC=150mA |
| Schaltausgang: | Öffner |
| Schaltstrom: | 1A/30V |
| Schaltspannung min.: | 5V DC |
| Schaltspannung max.: | 30V DC |
| Betriebstemperatur: | -20° ...+60°C |
| Reichweite: | max. 30m |

**Description of function:**
The light barrier LS1 consists of an infrared transmitter and an infrared receiver also evaluates electronics and 2 relay exit.
Both units become by a simple 2 lines Cable connected.

| | |
|---|---|
| Supply voltage: | 12V...24V AC / DC |
| Power input: | 12VDC=150mA |
| Switching exit: | Öffner |
| Current on contact: | 1A/30V |
| Bias-reducing potential min.: | 5V DC |
| Bias-reducing potential max.: | 30V DC |
| Operating temperature: | -20°...+60°C |
| Range: | max. 30m |

**Description du fonctionnement:**
La barrière légère LS1 se compose d'un émetteur infrarouge et un récepteur infrarouge évalue également la sortie de relais de l'électronique et de 2. Les deux unités deviennent par les 2 lignes simples Câble relié.

| | |
|---|---|
| Tension: | 12V...24V AC / DC |
| Puissance absorbée: | 12VDC=150mA |
| Sortie de distribution: | Öffner |
| Rome de réprimande: | 1A/30V |
| Tension de distribution mn: | 5V DC |
| Tension de distribution max.: | 30V DC |
| Température de fonctionnement: | -20° -.+60°C |
| Portée : | max. 30m |



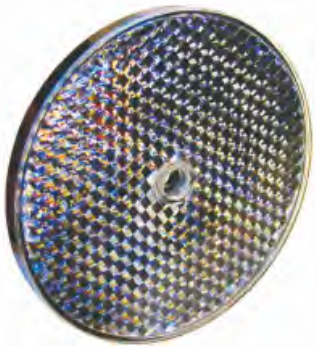

| Art. Nr. | FUNCTION | PREIS |
|---|---|---|
| 170016 | Lichtschranke LS (30m) | |
| 170046 | Lichtschranke RLS - 1, Reflexions - Lichtschranke | |
| 170049 | Regenschutzkappe für LS | |

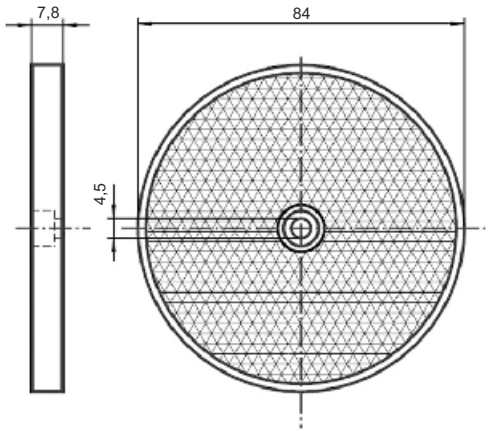




### Klemmenbelegung

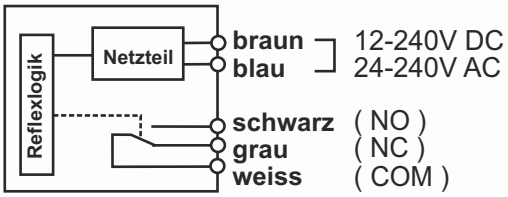


Das Anschlussbild stellt den Zustand bei Strahlunterbrechung, bzw. bei Erkennung eines Hindernisses dar. Im Betriebszustand, bzw. bei keinem Hinderniss im Strahl, sind die Anschlüsse weiss - schwarz geschlossen und weiss - grau geöffnet.

# Optische Schließkantensicherung

## Opto electronic safety-edge - Bord sensible optique

ORION
Schaltgeräte GmbH

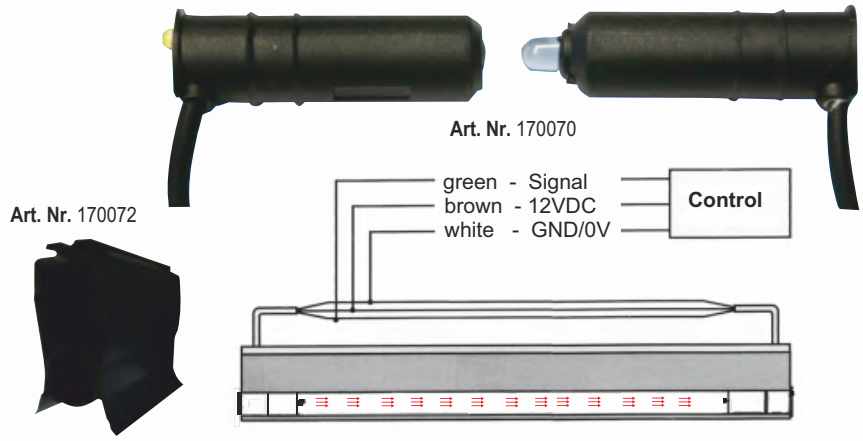


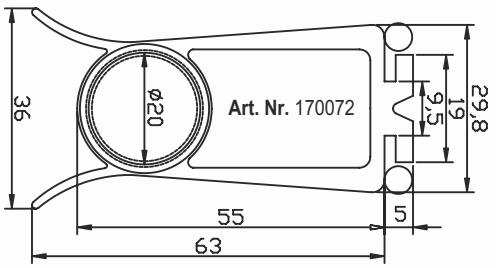


| Art. Nr. | FUNCTION | PREIS € |
|---|---|---|
| 170070 | Optische Schließkantensicherung 10 mtr. Sender + Empfänger IP68 | |
| 170072 | Gummiprofil 1m | |

## Beschreibung der Funktionen

Kontroll-LED:
Das Ansprechen der Schließkante wird durch ein Aufleuchten (Dauer ON) der gelben LED signalisiert.
Diagnose über LED-Anzeige:
Die Schließkantensicherung OS-SES-A testet permanent die Betriebsbereitschaft. Die verschiedensten Faktoren haben hier einen Einfluß: die Torbreite, die Qualität der Gummimischung, die Verschmutzung, die Durchbiegung des Tores, u.s.w.
Die Qualität der Messung wird mit einem Blinkcode von 1 bis 5 Impulsen angezeigt.
1 Impuls ist der schlecht möglichste Wert, 5 Impulse der best mögliche.
Größere Torbreiten:
Das neue optische System der OS-SES-A ermöglicht die Ansteuerung von Torbreiten bis max. 12m.
Unempfindlicher gegen Windlast:
Die OS-SES-A zeigt aufgrund ihres Regelverfahrens ein stabiles Schaltverhalten bei Durchbiegung des Torblattes bzw. bei älteren Gummiprofilen.
EMV-Störfestigkeit:
Die OS-SES-A liegt mit ihrer EMV-Störfestigkeit weit oberhalb des in der Industrienorm geforderten Standards. Dadurch ist sie besonders gut geeignet für den Einsatz mit FU-Steuerungen und bietet den höchst möglichen Schutz bei statischen Entladungen durch PVC-Behänge.
Verpolsicher und kurzschlussfest:
Die Elektronik der OS-SES-A wird auch durch eine falsche Verdrahtung nicht zerstört.
Geregelte Sendeleistung:
Durch die automatische Stromregelung des Sensors wirken bei den unterschiedlichen Torbreiten in etwa die gleichen Schließkräfte beim Auftreffen auf ein Hindernis.
Kompatibel zu allen gängigen Steuerungssystemen:
Die OS-SES-A kann problemlos an alle gängigen Steuerungen bzw. Auswertegeräte angeschlossen werden.

## Operating features

LED monitor:
The yellow “ON” LED will light up when the safety-edge is activated.
LED diagnosis:
The OS-SES-A safety-edge continuously monitors operational readiness.
Operational readiness may be affected by many different factors: gate width, the quality of the rubber mixture, dirt, bowing or warping of the gate, etc.
The quality, or value, of the measurement is indicated by a flashing code of 1 to 5 flashes.
1 flash indicates the worst possible value, 5 flashes indicate the best possible value.
Wider gate widths:
Thanks to its novel optic system, the OS-SES-A can be used for gates up to 12 meters wide.
Unaffected by wind:
The control mechanism of the OS-SES-A assures that its switching characteristics remain stable even if the gate section is bowed or if the rubber profile is aged or worn.
Resistance to electromagnetic interference:
The resistance to electromagnetic interference of the OS-SES-A considerably exceeds industry norm specifications. It is therefore especially well-suited for use with frequency converters, and its PVC mounting provides optimum protection from static discharges.
Unaffected by reverse polarity and short circuits:
Incorrect wiring will not damage the electronics of the OS-SES-A.

Controlled transmission power:
Thanks to the automatic current control of the sensor, even with different gate widths more or less the same closing forces are exerted when an obstruction is encountered.

Compatible with all standard control systems:
The OS-SES-A can be used with all standard control systems or measuring devices with no problem.

## Description des fonctions

LED de contrôle :
La LED jaune s'allume (ON continu) lorsque le bord sensible réagit.
Diagnostic par affichage LED :
Le bord sensible OS-SES-A teste en permanence l'état opérationnel. Ici, les facteurs les plus divers ont une influence: la largeur de la porte, la qualité du mélange de caoutchouc, le degré de salissure, la flexion de la porte, etc.
Un code clignotant de 1 à 5 impulsions indique la qualité de la mesure.
1 impulsion est la plus mauvaise valeur possible, 5 impulsions la meilleure valeur possible.
Portes de grande largeur :
Le nouveau système optique OS-SES-A convient pour des largeurs max. de 12 m.
Résistance au vent :
Grâce à son mode de régulation, le système OS-SES-A se comporte de manière stable, même en cas de flexion du ventail ou avec des profilés caoutchouc plus anciens.
Protégé contre les inversions de polarité et les courts-circuits :
Le bloc électronique du système OS-SES-A ne peut non plus être endommagé par un mauvais branchement.
Immunité CEM :
L'immunité CEM du système OS-SES-A est nettement supérieure à la norme requise dans le milieu industriel. Il convient donc particulièrement bien à une utilisation avec des systèmes de commandes avec convertisseurs de fréquences et offre la protection maximale face aux décharges statiques provenant de panneaux en PVC.
Puissance émettrice régulée :
Grâce à la régulation automatique du courant pour le capteur, en cas d'obstacle, les forces de fermeture sont pratiquement identiques, quelle que soit la largeur de la porte.
Compatible avec tous les systèmes de commande usuels :
Le système OS-SES-A peut être connecté sans problème à tous les dispositifs de commande et appareils d'affichage courants.

# Sicherheits - Magnetsperrschalter

## Security magnet check switch
## Commutateur de contrôle d'aimant de sécurité

ORION
Schaltgeräte GmbH




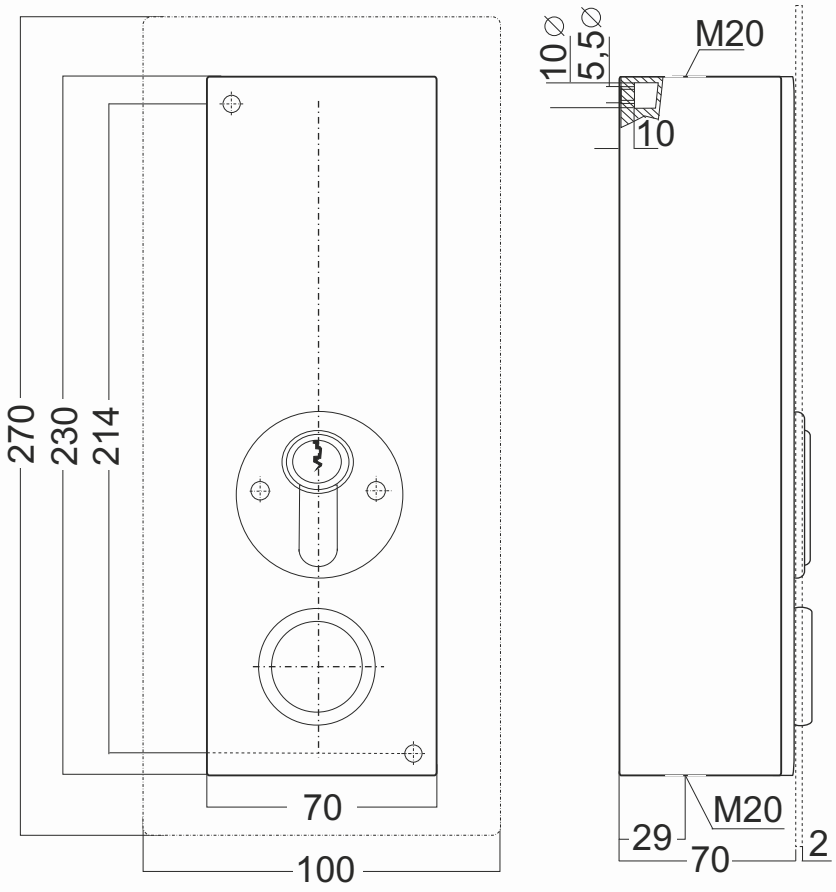


Funktionsbeschreibung:

Sobald der Schlüssel mit einer Drehung nach rechts in Grundstellung gebracht wird, kann man z.B. eine elektrische Hebebühne auf- bzw. abfahren (2 Tastfunktionen).
Durch Setzen eines Endschalters bei den Hebebühnen, wird eine mechanische Sperrung (24 V bzw. 230 V) im Schlüsselschalter aktiviert. Der Schlüssel ist dann nicht abziehbar (Sperrung der Nullstellung).

Sobald die 24 V bzw. 230 V nicht mehr anliegen, wird die mechanische Sperrung aufgehoben (deaktiviert).

Der Schlüssel ist nur in Nullstellung wieder abziehbar. Somit wird gewährleistet, dass die Hebebühne immer in der Ausgangsstellung positioniert wird.

Der Schlüsselschalter ist mit oder ohne NOT-AUS Schlagtaster lieferbar.

Description:

If you turn the key to the right into basic position, a hydraulic lift for example can be controlled (2 push-button functions).

If you combine the hydraulic lift with a limiting switch a mechanical lock (24 V and/or 230 V) is activated inside the key switch.
You cannot the key out pull out the key afterwards. (lock set by zero position)

If the voltage of 24 V or 230 V is not live any more, the mechanical lock is released (deactivated).

You can pull out the key only at zero position. Therefore you can be sure that the hydraulic lift is always set back to basic position.

The key switch is available whether with or without EMERGENCY STOP push-button.

Description du fonctionnement :

Aussitôt que vous tournez la clé vers la droite en position de base vous pouvez monter ou descendre une plate-forme élévatrice par exemple (2 fonctions du bouton).

En installant un commutateur de blocage un arrêt mécanique (24 volts ou 230 volts) est activé dans l'interrupteur à clé. Ensuite vous ne pouvez plus retirer la clé (blocage en position zéro)

Aussitôt que le courant de 24 volts ou 230 volts est coupé, l'arrêt mécanique est désactivé.

Vous pouvez retirer la clé uniquement en position zéro. De ce fait vous êtes sûr que la plate-forme élévatrice sera ramenée toujours en position initiale.

L'interrupteur à clé est disponible soit avec soit sans déclencheur « d'arrêt d'urgence ».

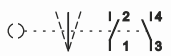


Schlüsselschalter

| Art. Nr. | TYP | FUNCTION | PREIS € |
|---|---|---|---|
| 000000 | Magnetsperrschalter | Elektromagnetsteuergerät | auf Anfrage |

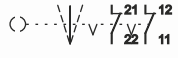


NOT - AUS
Schlagtaster

# TOUCH-GLAS-CODETASTATUR CTK

## Keyboard CTK - Clavier CTK

ORION
Schaltgeräte GmbH

**Das CTK-Reihe wurde speziell für Garagentor-Steuerungen und ähnlichen Anwendungen ( Schranken, Roladen etc.) entwickelt.**
Die Tastatur überzeugt durch ihr elegantes Design mit einer von hinten beleuchteten Touch-Glasoberfläche und dem eloxierten Aluminiumrahmen.

Bis zu 2 Tastaturen können an ein Auswertegerät angeschlossen werden.

Über die Tastatur können Sie einen bis zu 8 Ziffern langen Öffnungscode eingeben um das Relais im Auswertegerät zu schalten. Schutzart IP 67.

**Technische Daten:**

U-Betrieb:= 24V AC/DC oder 230V/AC
Impulslänge: 1 - 9 Sekunden
ohne Impulswiederholung auch möglich (z.B. Schrankenanlagen)
Bis zu 3 potentialfreie Relais 8A/250V
Tastaturen und Auswerter entsprechen
Eingabe: Beliebige bis zu 8-stellige Codezahl / Öffnungscode

**The keypad of the CTK series was especially designed for automatic garage doors operators.**
The keyboard impresses with its elegant design with a backlit touch glass surface and the anodized aluminum frame.
Up to 2 keyboards can be connected to an evaluation device.
You can use the keyboard to enter an opening code of up to 8 digits in length to switch the relay in the evaluation device.

**Technical specifications:**

Input voltage: 24V AC/DC or 230V/AC
Impulse period: 1 - 9 seconds (also available without impulse repeat for barriers for ex.)
Relay: potential free implemented relay output max. 8A / 250V up to 3 relays
Protection: Keypad and electronics IP 67
Input: one to 8 digit access-codes

**Le clavier à code de la série CTK est spécialement conçu pour la commande des ouvres portes.**
Le clavier impressionne par son design élégant avec une surface en verre tactile rétroéclairé et le cadre en aluminium anodisé.
Jusqu'à 2 claviers peuvent être connectés à un appareil d'évaluation.
Vous pouvez utiliser le clavier pour saisir un code d'ouverture de 8 chiffres maximum pour commuter le relais dans l'appareil d'évaluation.

**Spécifications techniques :**
Tension d'entrée 24V AC/DC ou 230V/AC
Durée d'impulsion : 1 - 9 secondes
(Aussi sans impulsion répétée pour barrières par ex.)
Relais : Sortie potentiel libre du relais max. 8 A / 250 V jusqu'à 3 relais
Protection : clavier et électronique DIP : IP 67
Entrée : code programmable de max 8 chiffres

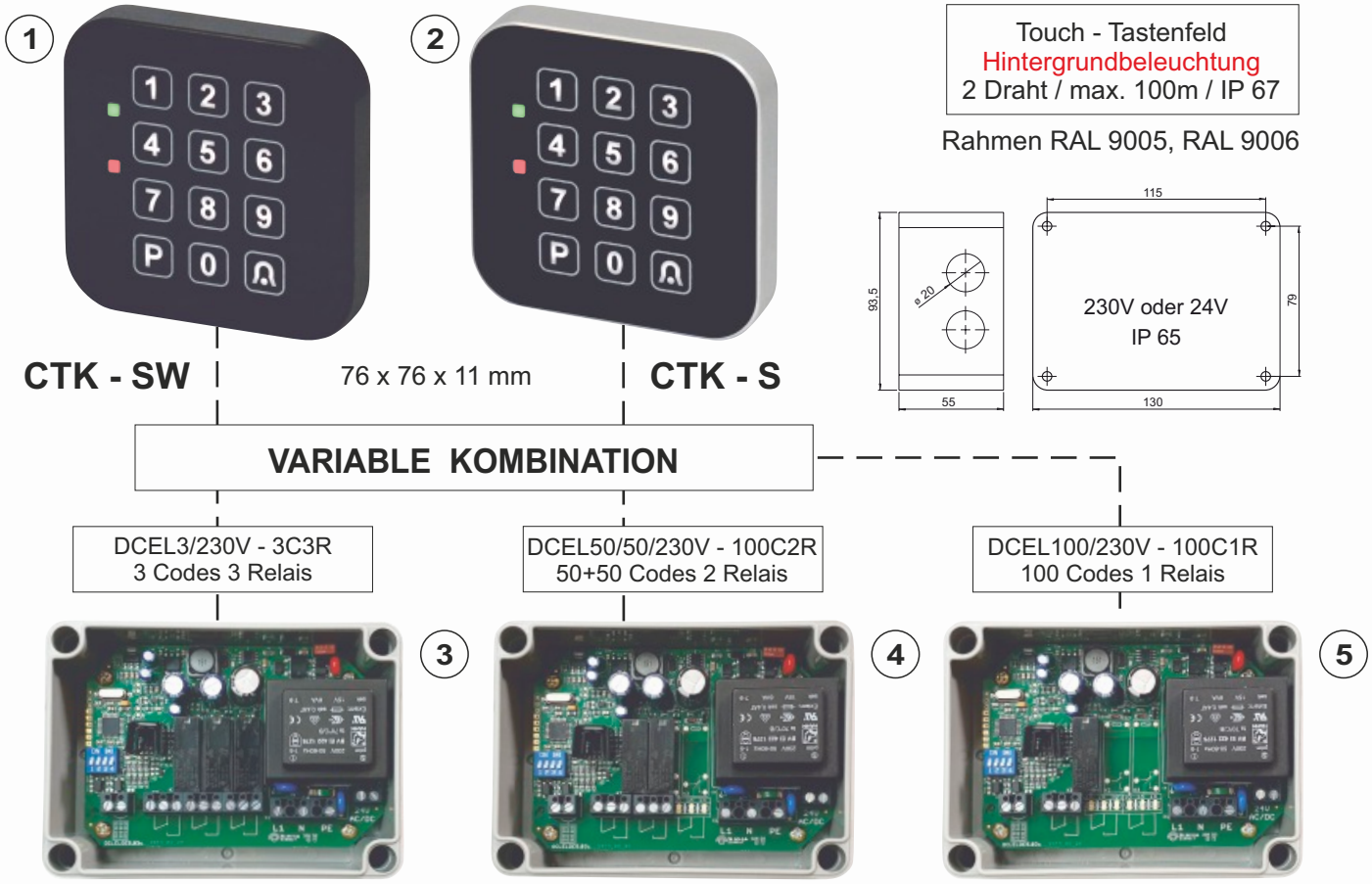


| Bild | Art. Nr. | BEZEICHNUNG | FUNKTION | PREIS € |
|---|---|---|---|---|
| 1 | 330950 | CTK - SW | Touch-Codetastatur quadratisch, LED - Beleuchtung, Glasoberfläche, Rahmen schwarz | |
| 2 | 330951 | CTK - S | Touch-Codetastatur quadratisch, LED - Beleuchtung, Glasoberfläche, Rahmen silber | |
| 3 | 330875 | DCEL3-230V-3C3R | Decoder-EL-230V, 3 Codes für 3 Relais | |
| 4 | 330952 | DCEL50/50-230V-100C2R | Decoder-EL-230V, 50 Codes Relais 1 + 50 Codes Relais 2 | |
| 5 | 330877 | DCEL100-230V-100C1R | Decoder-EL-230V, 100 Codes für 1 Relais | |

# TOUCH-GLAS-CODETASTATUR CTKL

## Keyboard CTKL - Clavier CTKL

ORION
Schaltgeräte GmbH

**Das CTKL-Reihe wurde speziell für Garagentor-Steuerungen und ähnlichen Anwendungen ( Schranken, Roladen etc.) entwickelt.**
Die Tastatur überzeugt durch ihr elegantes Design mit einer von hinten beleuchteten Touch-Glasoberfläche und dem eloxierten Aluminiumrahmen.

Bis zu 2 Tastaturen können an ein Auswertegerät angeschlossen werden.

Über die Tastatur können Sie einen bis zu 8 Ziffern langen Öffnungscode eingeben um das Relais im Auswertegerät zu schalten. Schutzart IP 67.

**Technische Daten:**

U-Betrieb:= 24V AC/DC oder 230V/AC
Impulslänge: 1 - 9 Sekunden
ohne Impulswiederholung auch möglich (z.B. Schrankenanlagen)
Bis zu 3 potentialfreie Relais 8A/250V
Tastaturen und Auswerter entsprechen
Eingabe: Beliebige bis zu 8-stellige Codezahl / Öffnungscode

**The keypad of the CTKL series was especially designed for automatic garage doors operators.**
The keyboard impresses with its elegant design with a backlit touch glass surface and the anodized aluminum frame.
Up to 2 keyboards can be connected to an evaluation device.
You can use the keyboard to enter an opening code of up to 8 digits in length to switch the relay in the evaluation device.

**Technical specifications:**

Input voltage: 24V AC/DC or 230V/AC
Impulse period: 1 - 9 seconds (also available without impulse repeat for barriers for ex.)
Relay: potential free implemented relay output max. 8A / 250V up to 3 relays
Protection: Keypad and electronics IP 67
Input: one to 8 digit access-codes

**Le clavier à code de la série CTKL est spécialement conçu pour la commande des ouvres portes.**
Le clavier impressionne par son design élégant avec une surface en verre tactile rétroéclairé et le cadre en aluminium anodisé.
Jusqu'à 2 claviers peuvent être connectés à un appareil d'évaluation.
Vous pouvez utiliser le clavier pour saisir un code d'ouverture de 8 chiffres maximum pour commuter le relais dans l'appareil d'évaluation.

**Spécifications techniques :**
Tension d'entrée 24V AC/DC ou 230V/AC
Durée d'impulsion : 1 - 9 secondes
(Aussi sans impulsion répétée pour barrières par ex.)
Relais : Sortie potentiel libre du relais max. 8 A / 250 V jusqu'à 3 relais
Protection : clavier et électronique DIP : IP 67
Entrée : code programmable de max 8 chiffres

1



2



Touch - Tastenfeld
Hintergrundbeleuchtung
2 Draht / max. 100m / IP 67

Rahmen RAL 9005, RAL 9006

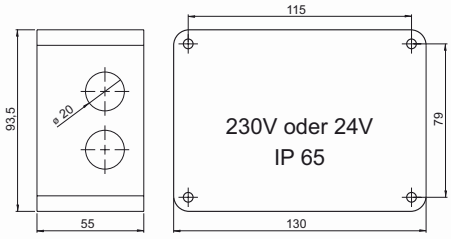


**CTKL - SW** 110 x 45 x 12 mm **CTKL - S**

**VARIABLE KOMBINATION**

DCEL3/230V - 3C3R
3 Codes 3 Relais

DCEL50/50/230V - 100C2R
50+50 Codes 2 Relais

DCEL100/230V - 100C1R
100 Codes 1 Relais

3



4



5



| Bild | Art. Nr. | BEZEICHNUNG | FUNKTION | PREIS € |
|---|---|---|---|---|
| 1 | 330967 | CTKL - SW | Touch-Codetastatur lang, LED - Beleuchtung, Glasoberfläche, Rahmen schwarz | |
| 2 | 330968 | CTKL - S | Touch-Codetastatur lang, LED - Beleuchtung, Glasoberfläche, Rahmen silber | |
| 3 | 330875 | DCEL3-230V-3C3R | Decoder-EL-230V, 3 Codes für 3 Relais | |
| 4 | 330952 | DCEL50/50-230V-100C2R | Decoder-EL-230V, 50 Codes Relais 1 + 50 Codes Relais 2 | |
| 5 | 330877 | DCEL100-230V-100C1R | Decoder-EL-230V, 100 Codes für 1 Relais | |

# TOUCH - CODETASTATUR MIT RELAIS

## Keyboard with inserted Relay - Clavier avec le relais inséré

ORION
Schaltgeräte GmbH




**CTK X AP SW** (schwarz)

Rahmen RAL 9005
76 x 76 x 11 mm




**CTK X AP S** (silber)

Rahmen RAL 9006
76 x 76 x 11 mm

Die komplette Codeschloßelektronik mit bis zu zwei potentialfreien Relaisausgängen befindet sich in der Tastatur. Der Anwendungsbereich liegt da, wo eine Trennung von Tastatur und Auswertelektronik aus Sicherheitsgründen nicht nötig ist.
Der programmierte Code bleibt auch bei einem Stromausfall im Speicher.
Die Tastaturen sind wetterbeständig und für den Außeneinsatz geeignet. **IP67**
Folgende Funktionen sind möglich:
Bis zu fünf verschiedene Codes arbeiten auf ein Relais. Wahlweise als 1 Schließer, oder 1 Wechsler.
Zwei Verschiedene Codes arbeiten auf zwei Relais (Schließer)
Für besondere Anwendungsfälle sind auf Kundenwunsch Sonderfunktionen möglich.
Die Versorgungsspannung beträgt 12-24V DC oder 12 V AC, 30mA.
Die Relaisausgänge schalten maximal bis zu 1A 24V AC/DC
Impulslänge: 1 - 9 Sekunden
Eingabe: Beliebige bis zu 6-stellige Codezahl / Öffnungscode

Complete code lock electronics with up to two relay outputs floating is in the keyboard. The range of application lies there, where a separation from keyboard and evaluation electronics for safety reasons is not necessary. The keyboards are weather-resistant and suitable for outdoor use. **IP67**
The following functions are possible: Up to five different codes work on a relay. Alternatively as 1 normally open contact, or 1 change-over switch. Two different codes work on two relays (normally open contacts). For special applications special functions are possible on customer's request.

Supply voltage amounts to 12-24V DC or 12 V AC/DC, 30 mA.

The relay outputs switch AC to maximally up to 1A - 24V AC/DC
Impulse period: 1 - 9 seconds
Input: one to 6 digit access-codes

L'électronique de serrure de code complète jusqu'à deux sorties de relais potentialfreien se trouve dans le clavier. Le champ d'application se trouve là, où une séparation de clavier et d'électronique d'évaluation des raisons de sécurité n'est pas né cessaire. Les claviers sont protégés contre des influences météorologiques et de manière propriée pour l'engagement extérieur. **IP67**
Les fonctions suivantes sont possibles : Jusqu'à cinq codes diffé rents travaillent sur un relais.
Facultativement comme 1 Ouvrez normalement le contact ou 1 contact ouvert maintenu. Deux codes différents travaillent sur deux relais Pour des cas d'application particuliers, sur un souhait des clients, des fonctions spéciales sont possibles. La tension s'élève à 12-24V courant continu ou 12V/AC, 30 mA.
Les sorties de relais enclenchent au maximum jusqu'à 1A à 24V AC/DC.
Durée d'impulsion : 1 - 9 secondes
Entrée : code programmable de max 6 chiffres

| Art. Nr. | BEZEICHNUNG | FUNKTION | PREIS € |
|---|---|---|---|
| 330953 | CTK - X - AP - SW | Touch-Codetastatur quadratisch, LED - Beleuchtung, Glasoberfläche, Rahmen schwarz | |
| 330954 | CTK - X - AP - S | Touch-Codetastatur quadratisch, LED - Beleuchtung, Glasoberfläche, Rahmen silber | |
| 000000 | 2 RELAIS | * Mehrpreis für 2 Relais - Ausführung | |

# TOUCH - CODETASTATUR MIT RELAIS

## Keyboard with inserted Relay - Clavier avec le relais inséré

ORION
Schaltgeräte GmbH

**CTKL X AP SW**
(schwarz)

Rahmen RAL 9005
110 x 45 x 12 mm







**CTKL X AP S**
(silber)

Rahmen RAL 9006
110 x 45 x 12 mm

Die komplette Codeschloßelektronik mit bis zu zwei potentialfreien Relaisausgängen befindet sich in der Tastatur. Der Anwendungsbereich liegt da, wo eine Trennung von Tastatur und Auswertelektronik aus Sicherheitsgründen nicht nötig ist.
Der programmierte Code bleibt auch bei einem Stromausfall im Speicher.
Die Tastaturen sind wetterbeständig und für den Außeneinsatz geeignet. **IP67**
Folgende Funktionen sind möglich:
Bis zu fünf verschiedene Codes arbeiten auf ein Relais. Wahlweise als 1 Schließer, oder 1 Wechsler.
Zwei Verschiedene Codes arbeiten auf zwei Relais (Schließer)
Für besondere Anwendungsfälle sind auf Kundenwunsch Sonderfunktionen möglich.
Die Versorgungsspannung beträgt 12-24V DC oder 12 V AC, 30mA.
Die Relaisausgänge schalten maximal bis zu 1A 24V AC/DC
Impulslänge: 1 - 9 Sekunden
Eingabe: Beliebige bis zu 6-stellige Codezahl / Öffnungscode

Complete code lock electronics with up to two relay outputs floating is in the keyboard. The range of application lies there, where a separation from keyboard and evaluation electronics for safety reasons is not necessary. The keyboards are weather-resistant and suitable for outdoor use. **IP67**
The following functions are possible: Up to five different codes work on a relay. Alternatively as 1 normally open contact, or 1 change-over switch. Two different codes work on two relays (normally open contacts). For special applications special functions are possible on customer's request.

Supply voltage amounts to 12-24V DC or 12 V AC/DC, 30 mA.

The relay outputs switch AC to maximally up to 1A - 24V AC/DC
Impulse period: 1 - 9 seconds
Input: one to 6 digit access-codes

L'électronique de serrure de code complète jusqu'à deux sorties de relais potentialfreien se trouve dans le clavier. Le champ d'application se trouve là, où une séparation de clavier et d'électronique d'évaluation des raisons de sécurité n'est pas né cessaire. Les claviers sont protégés contre des influences météorologiques et de manière propriée pour l'engagement extérieur. **IP67**
Les fonctions suivantes sont possibles : Jusqu'à cinq codes diffé rents travaillent sur un relais.
Facultativement comme 1 Ouvrez normalement le contact ou 1 contact ouvert maintenu. Deux codes différents travaillent sur deux relais Pour des cas d'application particuliers, sur un souhait des clients, des fonctions spéciales sont possibles. La tension s'élève à 12-24V courant continu ou 12V/AC, 30 mA.
Les sorties de relais enclenchent au maximum jusqu'à 1A à 24V AC/DC.
Durée d'impulsion : 1 - 9 secondes
Entrée : code programmable de max 6 chiffres

| Art. Nr. | BEZEICHNUNG | FUNKTION | PREIS € |
|---|---|---|---|
| 330969 | CTKL - X - AP - SW | Touch-Codetastatur lang, LED - Beleuchtung, Glasoberfläche, Rahmen schwarz, 1 Relais | |
| 330971 | CTKL - X - AP - S | Touch-Codetastatur lang, LED - Beleuchtung, Glasoberfläche, Rahmen silber, 1 Relais | |
| 330973 | CTKL - XX - 5A - AP - SW | Touch-Codetastatur lang, LED - Beleuchtung, Glasoberfläche, Rahmen schwarz, 2 Relais | |
| 330972 | CTKL - XX - 5A - AP - S | Touch-Codetastatur lang, LED - Beleuchtung, Glasoberfläche, Rahmen silber, 2 Relais | |

# CODE-TASTATUR CTQ - CTL - EL

## Keyboard CTQ - CTL - EL - Clavier CTQ - CTL - EL

ORION
Schaltgeräte GmbH

**Das CTQ-Reihe, CTL-Reihe wurde speziell für Garagentor-Steuerungen und ähnlichen Anwendungen ( Schranken, Impulseingängen etc.) entwickelt.**
Das Tastencodeschloss überzeugt durch einfache Bedienung. Es wird ein beliebiger bis zu achtstelliger Passiercode über das Tastenfeld eingegeben und anhand eines DIP-Schalters (Mäuseklavier) in der Auswertelektronik zugewiesen..

Technische Daten:

U-Betrieb:= 24V AC/DC oder 230V/AC
Impulslänge: 1 / 3 / 5 Sekunden
ohne Impulswiederholung auch möglich (z.B. Schrankenanlagen)

Bis zu 3 potentialfreie Relais 8A/250V
Tastaturen und Auswerter entsprechen IP 67
Eingabe: Beliebige bis zu 8-stellige Codezahl / Öffnungscode

**The keypad of the CTQ, CTL series was especially designed for automatic garage doors operators.**
Its operation is easy and convenient. Just enter a one to eight digit access-code on the keypad and with help of an electronic DIP switch the code will be confirmed.

You can link several keypads to one DIP switch.

Technical specifications:
Input voltage: 24V AC/DC or 230V/AC
Impulse period: 1 / 3 / 5 econds (also available without impulse repeat for barriers for ex.)

Relay: potential free implemented relay output max. 8A / 250V up to 3 relays
Protection: Keypad and electronics IP 67
Input: one to 8 digit access-codes

Le clavier à code de la série CTQ; CTL est spécialement conçu pour la commande des ouvres portes.
Le maniement est très facile. Composez simplement le code d'ouvertures de max. 8 chiffres (les chiffres sont programmables) et une électronique DIP vous confirme le code valable.

Spécifications techniques :

Tension d'entrée 24V AC/DC ou 230V/AC
Durée d'impulsion : 1 / 3 / 5 secondes (Aussi sans impulsion répétée pour barrières par ex.)

Relais : Sortie potentiel libre du relais max. 8 A / 250 V jusqu'à 3 relais
Protection : clavier et électronique DIP : IP 67
Entrée : code programmable de max 8 chiffres



Weitere Rahmenfarben
nach RAL - Vorgabe möglich !

Antivandalauführung
EL-Hintergrundbeleuchtung
2 Draht / max. 100m / IP 67
Rahmen RAL 9006

Folienausführung
EL-Hintergrundbeleuchtung
2 Draht / max. 100m / IP 67
Rahmen RAL 9006

Folien + Antivandal
LED Beleuchtung
2 Draht / max. 100m / IP 67
Rahmen RAL 9006

CTQ-EL-V-D



CTQ-EL-V



CTQ-EL-F-D



CTQ-EL-F



CTQ-LED-F



CTQ-LED-V



VARIABLE KOMBINATIONEN

DCEL1/230V - 4C1R
4 Codes 1 Relais



DCEL3/230V - 3C3R
3 Codes 3 Relais



DCEL40/40/230V - 80C2R
40+40 Codes 2 Relais



DCEL100/230V - 100C1R
100 Codes 1 Relais



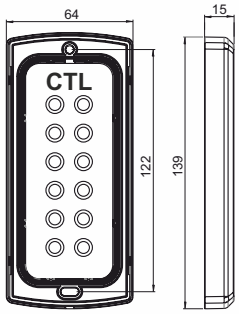


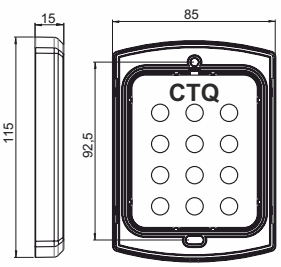


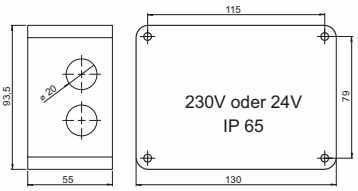

# CODE-TASTATUR CTQ - CTL - EL

## Keyboard CTQ - CTL - EL - Clavier CTQ - CTL - EL

ORION
Schaltgeräte GmbH



Weitere Rahmenfarben
nach RAL - Vorgabe möglich !

Folienausführung
EL-Hintergrundbeleuchtung
2 Draht / max. 100m / IP 67

Rahmen RAL 9006

Antivandalauführung
EL-Hintergrundbeleuchtung
2 Draht / max. 100m / IP 67

Rahmen RAL 9006

Folien + Antivandal
LED Beleuchtung
2 Draht / max. 100m / IP 67

Rahmen RAL 9006

CTL-EL-F-D



CTL-EL-F



CTLM-EL-F



CTL-EL-V-D



CTL-EL-V



CTLM-EL-V



CTL-LED-F



CTL-LED-V



CTLM-LED-V



VARIABLE KOMBINATIONEN

DCEL1/230V - 4C1R
4 Codes 1 Relais



DCEL3/230V - 3C3R
3 Codes 3 Relais



DCEL40/40/230V - 80C2R
40+40 Codes 2 Relais



DCEL100/230V - 100C1R
100 Codes 1 Relais



| Art. Nr. | BEZEICHNUNG | FUNKTION | PREIS € |
|---|---|---|---|
| 330862 | CTQ - LED - F | Code-Tastatur quadratisch, LED - Beleuchtung, Folienoberfläche | |
| 330863 | CTL - LED - F | Code-Tastatur lang, LED - Beleuchtung, Folienoberfläche, LED - Beleuchtung | |
| 330864 | CTLM - LED - F | Code-Tastatur lang, Metallrahmen, , LED - Beleuchtung, Folienoberfläche | |
| 330865 | CTQ - LED - V | Code-Tastatur quadratisch, LED - Beleuchtung, Antivandal | |
| 330866 | CTL - LED - V | Code-Tastatur lang, LED - Beleuchtung, Antivandal | |
| 330867 | CTLM - LED - V | Code-Tastatur lang, Metallrahmen, LED - Beleuchtung, Antivandal | |
| 330868 | CTQ - EL - F | Code-Tastatur quadratisch, EL - Hintergrundbeleuchtung, Folienoberfläche | |
| 330869 | CTL - EL - F | Code-Tastatur lang, EL - Hintergrundbeleuchtung, Folienoberfläche | |
| 330870 | CTLM - EL - F | Code-Tastatur lang, Metallrahmen, EL - Hintergrundbeleuchtung, Folienoberfläche | |
| 330871 | CTQ - EL - V | Code-Tastatur quadratisch, EL - Hintergrundbeleuchtung, Antivandal | |
| 330872 | CTL - EL - V | Code-Tastatur lang, EL - Hintergrundbeleuchtung, Antivandal | |
| 330873 | CTLM - EL - V | Code-Tastatur lang, Metallrahmen, EL - Hintergrundbeleuchtung, Antivandal | |
| 330874 | DCEL1-230V-4C1R | Decoder-EL-230V, 4 Codes für 1 Relais | |
| 330875 | DCEL3-230V-3C3R | Decoder-EL-230V, 3 Codes für 3 Relais | |
| 330876 | DCEL40/40-230V-80C2R | Decoder-EL-230V, 40 Codes Relais 1 + 40 Codes Relais 2 | |
| 330877 | DCEL100-230V-100C1R | Decoder-EL-230V, 100 Codes für 1 Relais | |

# CODETASTATUR MIT RELAIS

## Keyboard with inserted Relay - Clavier avec le relais inséré

ORION
Schaltgeräte GmbH

Die komplette Codeschloßelektronik mit bis zu zwei potentialfreien Relaisausgängen befindet sich in der Tastatur. Die Tastaturen können mit Folientastatur oder in Vandalismus geschützter Ausführung geliefert werden. Der Anwendungsbereich liegt da, wo eine Trennung von Tastatur und Auswertelektronik aus Sicherheitsgründen nicht nötig ist. Die Tastaturen sind wetterbeständig und für den Außeneinsatz geeignet. **IP67**
Folgende Funktionen sind möglich:
Bis zu fünf verschiedene Codes arbeiten auf ein Relais. Wahlweise als 1 Schließer, oder 1 Wechsler.
Zwei Verschiedene Codes arbeiten auf zwei Relais (Schließer)
Für besondere Anwendungsfälle sind auf Kundenwunsch Sonderfunktionen möglich.
Die Versorgungsspannung beträgt 12-24V DC oder 12 V AC, 30mA.
Die Relaisausgänge schalten maximal bis zu 1A 24V AC/DC

Complete code lock electronics with up to two relay outputs floating is in the keyboard. The keyboards can be supplied with membrane keypad or in vandalism of protected construction. The range of application lies there, where a separation from keyboard and evaluation electronics for safety reasons is not necessary. The keyboards are weather-resistant and suitable for outdoor use. **IP67**
The following functions are possible: Up to five different codes work on a relay. Alternatively as 1 normally open contact, or 1 change-over switch. Two different codes work on two relays (normally open contacts). For special applications special functions are possible on customer's request.

Supply voltage amounts to 12-24V DC or 12 V AC/DC, 30 mA.

The relay outputs switch AC to maximally up to 1A - 24V AC/DC

L'électronique de serrure de code complè te jusqu'à deux sorties de relais potentialfreien se trouve dans le clavier. Les claviers peuvent être livré s avec le clavier de feuille ou dans un vandalismus de mise en oeuvre protégée. Le champ d'application se trouve là, où une séparation de clavier et d'électronique d'évaluation des raisons de sécurité n'est pas né cessaire. Les claviers sont protégés contre des influences météorologiques et de manière propriée pour l'engagement extérieur. **IP67**
Les fonctions suivantes sont possibles :
Jusqu'à cinq codes diffé rents travaillent sur un relais. Facultativement comme 1 Ouvrez normalement le contact ou 1 contact ouvert maintenu. Deux codes différents travaillent sur deux relais Pour des cas d'application particuliers, sur un souhait des clients, des fonctions spéciales sont possibles. La tension s'élève à 12-24V courant continu ou 12V/AC, 30 mA.
Les sorties de relais enclenchent au maximum jusqu'à 1A à 24V AC/DC.




| Bild | Art. Nr. | BEZEICHNUNG | FUNKTION | PREIS € |
|---|---|---|---|---|
| 1 | 330279 | KCT - AX - AP | Codetastatur quadratisch, Folienoberfläche, Aufputz | |
| — | 330102 | KCT - AX - UP | Codetastatur quadratisch, Folienoberfläche, Unterputz | |
| 2 | 330100 | KCT - AX - AP - V | Codetastatur quadratisch, Aufputz, Antivandal | |
| — | 330101 | KCT - AX - UP - V | Codetastatur quadratisch, Unterputz, Antivandal | |
| 3 | 330878 | CTQX - LED - F | Codetastatur quadratisch, LED - Beleuchtung, Folienoberfläche | |
| 4 | 330879 | CTQX - LED - V | Codetastatur quadratisch, LED - Beleuchtung, Antivandal | |
| 5 | 330880 | CTLX - LED - F | Codetastatur lang, LED - Beleuchtung, Folienoberfläche | |
| — | 330881 | CTLX - LED - V | Codetastatur lang, LED - Beleuchtung, Antivandal | |
| 6 | 330882 | CTLMX - LED - F | Codetastatur lang, Metallrahmen, LED - Beleuchtung, Folienoberfläche | |
| 7 | 330883 | CTLMX - LED - V | Codetastatur lang, Metallrahmen, LED - Beleuchtung, Antivandal | |
| 8 | 330884 | CTQX - EL - F | Codetastatur quadratisch, EL - Hintergrundbeleuchtung, Folienoberfläche | |
| 9 | 330885 | CTQX - EL - V | Codetastatur quadratisch, EL - Hintergrundbeleuchtung, Antivandal | |
| 10 | 330886 | CTLX - EL - F | Codetastatur lang, EL - Hintergrundbeleuchtung, Folienoberfläche | |
| 11 | 330887 | CTLX - EL - V | Codetastatur lang, EL - Hintergrundbeleuchtung, Antivandal | |
| 12 | 330888 | CTLMX - EL - F | Codetastatur lang, Metallrahmen, EL - Hintergrundbeleuchtung, Folienoberfläche | |
| 13 | 330889 | CTLMX - EL - V | Codetastatur lang, Metallrahmen, EL - Hintergrundbeleuchtung, Antivandal | |
| | 000000 | 2 RELAIS | * Mehrpreis für 2 Relais - Ausführung | |

# CODIERSCHALTGERÄT KC1 - KC3

## Keycode KC1 - KC3 - Clavier KC1 - KC3

ORION
Schaltgeräte GmbH



Tastenfeld mit
LED - Beleuchtung

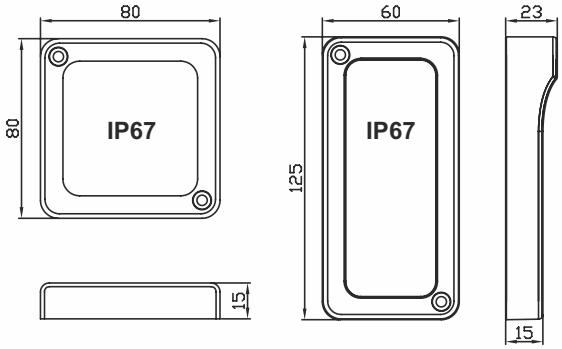




Tastenfeld mit
LED - Beleuchtung



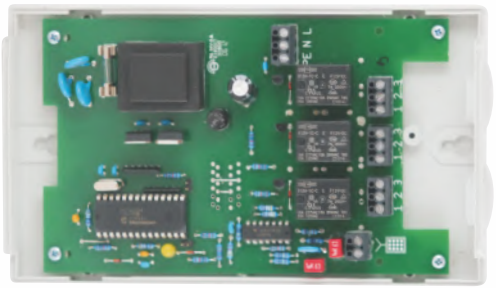

110 x 188 x 42 mm



**Das Tastencodeschloss der KC-Reihe wurde speziell für Garagentor-Steuerungen und ähnlichen Anwendungen ( Schranken, Impulseingängen etc.) entwickelt.** Das Tastencodeschloss überzeugt durch einfache Bedienung. Es wird ein beliebiger bis zu achtstelliger Passiercode über das Tastenfeld eingegeben. Ferner wird für den Anwender die Eingabe des Passiercodes an dem Tastenfeld optisch durch eine Funktion-LED bestätigt. Verschiedene Tastatur- und Auswertervarianten werden aus der KC-Reihe angeboten und sind frei wählbar.

Mehrere Tastaturen können an einem Auswerter angeschlossen werden !

Technische Daten:

U-Betrieb:= 24V AC/DC oder 230V/AC
Impulslänge: 1 / 3 / 5 Sekunden
ohne Impulswiederholung auch möglich (z.B. Schrankenanlagen)

Bis zu 3 potentialfreie Relais 8A/250V
Tastaturen und Auswerter entsprechen IP67, Eingabe: Beliebige bis zu 8-stellige Codezahl / Öffnungscode

**The keypad of the KC series was especially designed for automatic garage doors operators.**

Its operation is easy and convenient. Just enter a one to eight digit access-code on the keypad.Furthermore for every user any key entry is confirmed optically by a short flickering of the function LED.

Various keypad devices and designs of the KC series are available and can be selected individually.

You can link several keypads to one DIP switch.

Technical specifications:
Input voltage: 24V AC/DC or 230V/AC
Impulse period: 1 / 3 / 5 econds (also available without impulse repeat for barriers for ex.)

Relay: potential free implemented relay output max. 8A / 250V up to 3 relays
Protection: Keypad and electronics IP 67
Input: one to eight digit access-codes

**Le clavier à code de la série KC est spécialement conçu pour la commande des ouvres portes.**

Le maniement est très facile. Composez simplement le code d'ouvertures de max.8 chiffres (les chiffres sont programmables). Par une DEL de fonction la confirmation du code est indiquée à l'usager. De différents claviers et modèles de la série KC sont disponibles est peuvent être choisis individuellement. Vous pouvez brancher plusieurs claviers à une électronique DIP.

Spécifications techniques :

Tension d'entrée 24V AC/DC ou 230V/AC
Durée d'impulsion : 1 / 3 / 5 secondes (Aussi sans impulsion répétée pour barrières par ex.)

Relais : Sortie potentiel libre du relais max. 8 A / 250 V jusqu'à 3 relais
Protection : clavier et électronique DIP : IP 67
Entrée : code programmable de max 8 chiffres

| Art. Nr. | BEZEICHNUNG | FUNKTION | PREIS € |
|---|---|---|---|
| 330014 | KCT 3, Folienoberfläche | Codetastatur quadratisch, Folienoberfläche | |
| 330361 | KCTL 3, Folienoberfläche | Codetastatur lang, Folienoberfläche | |
| 330004 | KCE 1/ 230V | KCE Decoder mit 1 Relais, 230V, IP43 | |
| 340005 | KCE 3/ 230V | KCE Decoder mit 3 Relais, 230V, IP43 | |
| 340017 | Antivandal | * Mehrpreis für Antivandalausführung | |
| 000000 | UP - Ausführung | * Mehrpreis für Unterputz Ausführung | |

# CODIERSCHALTGERÄT KC - 2

## Keycode KC - 2 - Clavier KC - 2

**ORION**
Schaltgeräte GmbH



**Tastenfeld mit**
**LED - Beleuchtung**

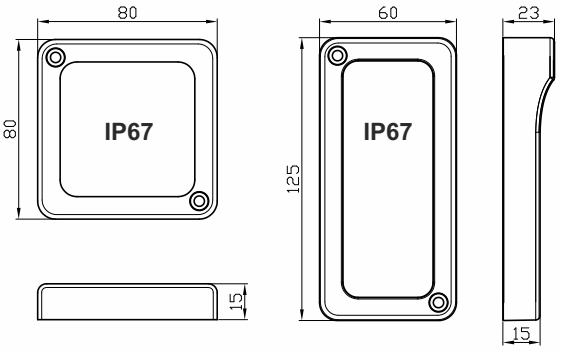




**Tastenfeld mit**
**LED - Beleuchtung**





**110 x 188 x 42 mm**



Das Keycode KC 2 ist ein Tastaturcodeschloß, welches speziell für die Betätigung von elektrischen Türöffnern entwickelt wurde. Es besitzt ein eingebautes Netzteil mit ausreichender Ausgangsleistung, um die meisten handelsüblichen elektrischen Türöffner zu versorgen. Ein Betrieb nach dem Arbeits - oder Ruhestromprinzip ist möglich. Eine eigene Spannungsversorgung für die Türöffner ist nicht notwendig.

Der Anschluß der Tastatur erfolgt über 2-Draht-Technik, so daß zur Verbindung zum Beispiel eine einfache, beliebig lange 2-adrige Klingelleitung genügt. Bereits verlegte Leitungen können zum Anschluß genutzt werden (keine teuren Spezialkabel notwendig). Das Gerät hat eine eingebaute Relais-Funktion. Damit ist es möglich, zum Beispiel eine Türklingel zu betätigen oder Licht einzuschalten, ohne daß ein gültiger CODE eingegeben werden muss.
Es besteht die Möglichkeit bis zu 2 Codeschlösser parallel zu schalten.

Bei Stromausfall bleiben die Daten im Auswerter IP43 erhalten !

U= 230V / AC
2 Relais / 5A / 250V AC

The Key code KC 2 is a keyboard code lock, which particularly for the manipulation was entwicklet by electrical door openers.It possesses an inserted power pack with sufficient power output, in order to supply most commercial electrical door openers. An enterprise according to the work or quiescent current principle is possible.
Its own voltage supply for the door openers is not necessary.
The connection of the keyboard is made by 2 line technology, so that to the connection for example a simple, arbitrarily long 2-wire door-bell line is sufficient. Lines already shifted can be used for the connection (no expensive special cables necessarily).
The equipment has an inserted relay function.Thus it is possible, to operate for example a door bell or switch light on, without a valid CODE to be entered must.

It exists to switch the possibility up to 2 code locks parallel.

With power failure the data remain!

U= 230V / AC
2 Relais / 5A / 250V AC

Le code principal kc 2 est une serrure de code de clavier, ce qui en particulier pour la manipulation était entwicklet par les ouvreurs électriques de porte. Il possède un paquet de puissance inséré avec le suffisamment de rendement de puissance, afin de fournir la plupart des ouvreurs électriques commerciaux de porte.Une entreprise selon le travail ou le principe courant tranquille est possible. Son propre approvisionnement de tension pour les ouvreurs de porte n'est pas nécessaire.
Le rapport du clavier est établi par 2 la ligne technologie, de sorte qu'au raccordement par exemple un simple, dé sirent ardemment arbitrairement la ligne à 2 fils de sonnette est suffisante. Des lignes déjà décalées peuvent être employées pour le raccordement (aucuns câbles spéciaux chers nécessairement).L'équipement a une fonction insérée de relais.Ainsi c'est possible, pour actionner par exemple une cloche ou un commutateur de porte allumez dessus, sans CODE valide à entrer devez.
Jusqu'à 2 code principal peuvent être branchés en parallèles

.

Les données restent reçues avec une panne de courant !

U= 230V / AC
2 Relais / 5A / 250V AC

| Art. Nr. | TYP | FUNCTION | PREIS € |
|---|---|---|---|
| 330890 | KCT2 AP (Folie) + KCE2 - 230V | Tastatur quadratisch,Folienoberfläche + Decoder für Türöffner 230V/12-24V AC/DC | |
| 330891 | KCTL2 AP (Folie) + KCE2 - 230V | Tastatur lang, Folienoberfläche + Decoder für Türöffner 230V/12-24V AC/DC | |
| 330892 | KCT2 AP V (Vandal) + KCE2 - 230V | Tastatur quadratisch, Antivandalausführung + Decoder für Türöffner 230V/12-24V AC/DC | |
| 330893 | KCTL2 AP V (Vandal) + KCE2 - 230V | Tastatur lang, Antivandalausführung + Decoder für Türöffner 230V/12-24V AC/DC | |

# CTK - FUNK 433MHz MIT FUNK - EMPFÄNGER

## CTK - FUNK 433Mhz with Receiver - CTK - FUNK 433Mhz avec des Récepteurs

ORION
Schaltgeräte GmbH













**Maße:**
B : 56
H : 46
T : 20

**Maße:**
B : 80
H : 80
T : 30

**460606**
**F - CTK AP S** (silber) (SET)
Funkcodetaster mit Glasoberfläche IP 67
- Funkempfänger 433 MHz FM.
- mit silbernen Rahmen
- mit Beleuchtung




**460607**
**F - CTK AP SW** (schwarz) (SET)
Funkcodetaster mit Glasoberfläche IP 67
- Funkempfänger 433 MHz FM.
- mit schwarzem Rahmen
- mit Beleuchtung

Das CTK-FUNK ist eine Weiterentwicklung unserer bewährten Codeschlösser in 2-Draht Technik. Aufgrund der Funkverbindung sind keine aufwendigen Kabelinstallationen notwendig. Über die Tastatur können bis zu 4 Decoder-Empfänger unabhängig von einander angesprochen werden.
Das Funkcodeschloß (IP67) ist so aufgebaut, daß ein Anpassen des Gerätes an die Funkfernsteuerungen verschiedener Hersteller möglich ist, so daß die schon normalerweise in jedem Antrieb vorhandenen Empfänger genutzt werden können.
Die Öffnungscodes können bis zu 8 Stellen lang sein. Die Datenübertragung erfolgt mit 433 MHz FM.

**Weitere Frequenzen auf Anfrage.**

2 Kanal Funkempfänger besitzt zwei potentialfreien Relaisausgänge 24V/1A.
Die Versorgungsspannung beträgt 9-30V AC/DC.
Die Schutzart ist IP 20.

The CTK-FUNK is an advancement of our proven code locks in two wire technology. Due to radio communication no complex cable installations are necessary. Via the keyboard decoder receivers can be addressed independently of each other up to four. The radio code lock (IP67) is in such a way developed, that an adaptation of the equipment to the radio telecontrol of different manufacturers is possible, so that already normally the receiver existing in each drive to be used know. The opening codes can be long up to 8 places. The data communication takes place with 433 MHz FM.

**Further frequencies on request.**

2 channel radio receiver has two potential-free relay outputs 24V/1A.
Supply voltage 9-30V AC/DC.
The enclosure is IP 20.

Le CTK-FUNK est un développement ultérieur de nos serrures de code efficaces dans deux fils technique. Sur la base de la liaison radio, aucune installation par câble coûteuse n'est né cessaire. Sur le clavier, jusqu'à quattre récepteurs de décodeur peuvent être abordés indépendamment l'un l'autre. La serrure de code de radio (IP67) est développée ainsi, qu'une adaptation de l'appareil aux commandes à distance de radio de différents fabricants est possible, de sorte qu'on peut utiliser déjà normalement dans chaque commande récepteur existant.
Les codes d'ouverture peuvent être jusqu'à 8 places longtemps. La transmission de données a lieu avec 433 MHz FM.

**D'autres frèquences demander.**

Le récepteur radio à 2 canaux dispose de deux sorties relais sans potentiel 24V/1A. La tension s'élève à 9-30V AC/DC Courant continu.
La protection est IP 20.

| Art. Nr. | TYP | FUNCTION | PREIS € |
|---|---|---|---|
| 460606 | F-CTK-AP-S, Glasoberfläche | Touch-Codetastatur + Funk - Empfänger 24V, 433MHz | |
| 460607 | F-CTK-AP-SW, Glasoberfläche | Touch-Codetastatur + Funk - Empfänger 24V, 433MHz | |

# CTKL - FUNK 433MHz MIT FUNK - EMPFÄNGER

## CTKL - FUNK 433Mhz with Receiver - CTKL - FUNK 433Mhz avec des Récepteurs

ORION
Schaltgeräte GmbH



Funk

Funk

**Maße:**
**B : 56**
**H : 46**
**T : 20**



**Maße:**
**B : 110**
**H : 45**
**T : 30**

**460610**

**F - CTKL AP S** (silber) (SET)
Funkcodetaster mit Glasoberfläche IP 67
- Funkempfänger 433 MHz FM.
- mit silbernen Rahmen
- mit Beleuchtung




**460611**

**F - CTKL AP SW** (schwarz) (SET)
Funkcodetaster mit Glasoberfläche IP 67
- Funkempfänger 433 MHz FM.
- mit schwarzem Rahmen
- mit Beleuchtung

Das CTKL-FUNK ist eine Weiterentwicklung unserer bewährten Codeschlösser in 2-Draht Technik. Aufgrund der Funkverbindung sind keine aufwendigen Kabelinstallationen notwendig. Über die Tastatur können bis zu 4 Decoder-Empfänger unabhängig von einander angesprochen werden.
Das Funkcodeschloß (IP67) ist so aufgebaut, daß ein Anpassen des Gerätes an die Funkfernsteuerungen verschiedener Hersteller möglich ist, so daß die schon normalerweise in jedem Antrieb vorhandenen Empfänger genutzt werden können.
Die Öffnungscodes können bis zu 8 Stellen lang sein. Die Datenübertragung erfolgt mit 433 MHz FM.

**Weitere Frequenzen auf Anfrage.**

Der Decoder-Empfänger besitzt einen potentialfreien Relaisausgang 24V/1A.
Die Versorgungsspannung beträgt 9-30V AC/DC.
Die Schutzart ist IP 20.

The CTKL-FUNK is an advancement of our proven code locks in two wire technology. Due to radio communication no complex cable installations are necessary. Via the keyboard decoder receivers can be addressed independently of each other up to four. The radio code lock (IP67) is in such a way developed, that an adaptation of the equipment to the radio telecontrol of different manufacturers is possible, so that already normally the receiver existing in each drive to be used know. The opening codes can be long up to 8 places. The data communication takes place with 433 MHz FM.

**Further frequencies on request.**

The decoder receiver possesses a relay exit floating 24V/1A.
Supply voltage 9-30V AC/DC.
The enclosure is IP 20.

Le CTKL-FUNK est un développement ultérieur de nos serrures de code efficaces dans deux fils technique. Sur la base de la liaison radio, aucune installation par câble coûteuse n'est né cessaire. Sur le clavier, jusqu'à quattre récepteurs de décodeur peuvent être abordés indépendamment l'un l'autre. La serrure de code de radio (IP67) est développée ainsi, qu'une adaptation de l'appareil aux commandes à distance de radio de différents fabricants est possible, de sorte qu'on peut utiliser déjà normalement dans chaque commande récepteur existant.
Les codes d'ouverture peuvent être jusqu'à 8 places longtemps. La transmission de données a lieu avec 433 MHz FM.

**D'autres frèquences demander.**

Le récepteur de décodeur possède une sortie de relais 24V/1A. La tension s'élève à 9-30V AC/DC Courant continu.
La protection est IP 20.

| Art. Nr. | TYP | FUNCTION | PREIS € |
|---|---|---|---|
| 460610 | F-CTKL-AP-S, Glasoberfläche | Touch-Codetastatur + Funk - Empfänger 24V, 433MHz | |
| 460611 | F-CTKL-AP-SW, Glasoberfläche | Touch-Codetastatur + Funk - Empfänger 24V, 433MHz | |

# FCT 433/868MHz MIT FUNK - EMPFÄNGER

## FCT 433/868Mhz with Receiver - FCT 433/868Mhz avec des Récepteurs

ORION
Schaltgeräte GmbH



Funk

Funk



**Maße:**
B : 56
H : 46
T : 20

**Maße:**
B : 80
H : 80
T : 30




Das FCT ist eine Weiterentwicklung unserer bewährten Codeschlösser in 2-Draht Technik. Aufgrund der Funkverbindung sind keine aufwendigen Kabelinstallationen notwendig. Über die Tastatur können bis zu 4 Decoder-Empfänger unabhängig von einander angesprochen werden.
Das Funkcodeschloß (IP65) ist so aufgebaut, daß ein Anpassen des Gerätes an die Funkfernsteuerungen verschiedener Hersteller möglich ist, so daß die schon normalerweise in jedem Antrieb vorhandenen Empfänger genutzt werden können.
Die Öffnungscodes können bis zu 8 Stellen lang sein. Die Datenübertragung erfolgt mit 433 / 868 MHz FM.

**Weitere Frequenzen auf Anfrage.**

Verschiedene Gehäusefarben und Folienoberflächen möglich!

Der Decoder-Empfänger besitzt einen potentialfreien Relaisausgang 24V/2A.
Die Versorgungsspannung beträgt 24V AC/DC.
Die Schutzart ist IP 20.

The FCT is an advancement of our proven code locks in two wire technology. Due to radio communication no complex cable installations are necessary. Via the keyboard decoder receivers can be addressed independently of each other up to four. The radio code lock (IP65) is in such a way developed, that an adaptation of the equipment to the radio telecontrol of different manufacturers is possible, so that already normally the receiver existing in each drive to be used know. The opening codes can be long up to 8 places. The data communication takes place with 433 / 868 MHz FM.

**Further frequencies on request.**

Different housing colors and foil surfaces possible!

The decoder receiver possesses a relay exit floating 24V/2A.
Supply voltage 24V AC/DC.
The enclosure is IP 20.

Le FCT est un développement ultérieur de nos serrures de code efficaces dans deux fils technique. Sur la base de la liaison radio, aucune installation par câble coûteuse n'est né
cessaire. Sur le clavier, jusqu'à quattre récepteurs de décodeur peuvent être abordés indépendamment l'un l'autre. La serrure de code de radio (IP65) est développée ainsi, qu'une adaptation de l'appareil aux commandes à distance de radio de différents fabricants est possible, de sorte qu'on peut utiliser déjà normalement dans chaque commande ré
cepteur existant.
Les codes d'ouverture peuvent être jusqu'à 8 places longtemps. La transmission de données a lieu avec 433 / 868 MHz FM.

**D'autres frèquences demander.**

Différentes couleurs de logement et surfaces de feuille possible!

Le récepteur de décodeur possède une sortie de relais 24V/2A. La tension s'élève à 24V AC/DC Courant continu. La protection est IP 20.

| Art. Nr. | TYP | FUNCTION | PREIS € |
|---|---|---|---|
| 460443 | FCT 868 MHz, Folienoberfläche, 9V | Tastatur Folienoberfläche + Funk - Empfänger 24V | |
| 460424 | FCT 868 MHz, Antivandal, 9V | Tastatur Antivandal + Funk - Empfänger 24V | |

# RFKCTL 433/868MHz MIT FUNK - EMPFÄNGER

## RFKCTL 433/868Mhz with Receiver - RFKCTL 433/868Mhz avec des Récepteurs

ORION
Schaltgeräte GmbH



**Maße:**
B : 62
H :144
T : 32

Funk

**Tastenfeld mit**
**LED - Beleuchtung**




**Maße:**
B : 56
H : 46
T : 20

Funk



**Maße:**
B : 62
H :144
T : 32

## Weitere Rahmenfarben nach RAL - Vorgabe möglich !

Das RFKCTL ist eine Weiterentwicklung unserer bewährten Codeschlösser in 2-Draht Technik. Aufgrund der Funkverbindung sind keine aufwendigen Kabelinstallationen notwendig. Über die Tastatur können bis zu 4 Decoder-Empfänger unabhängig von einander angesprochen werden.
Das Funkcodeschloß (IP65) ist so aufgebaut, daß ein Anpassen des Gerätes an die Funkfernsteuerungen verschiedener Hersteller möglich ist, so daß die schon normalerweise in jedem Antrieb vorhandenen Empfänger genutzt werden können.
Die Öffnungscodes können bis zu 8 Stellen lang sein. Die Datenübertragung erfolgt mit 433 / 868 MHz FM.

**Weitere Frequenzen auf Anfrage.**

Verschiedene Gehäusefarben und Folienoberflächen möglich!

Der Decoder-Empfänger besitzt einen potentialfreien Relaisausgang 24V/2A.
Die Versorgungsspannung beträgt 24V AC/DC.
Die Schutzart ist IP 20.

The RFKCTL is an advancement of our proven code locks in two wire technology. Due to radio communication no complex cable installations are necessary. Via the keyboard decoder receivers can be addressed independently of each other up to four.
The radio code lock (IP65) is in such a way developed, that an adaptation of the equipment to the radio telecontrol of different manufacturers is possible, so that already normally the receiver existing in each drive to be used know.
The opening codes can be long up to 8 places. The data communication takes place with 433 / 868 MHz FM.

**Further frequencies on request.**

Different housing colors and foil surfaces possible!

The decoder receiver possesses a relay exit floating 24V/2A.
Supply voltage 24V AC/DC.
The enclosure is IP 20.

Le RFKCTL est un développement ultérieur de nos serrures de code efficaces dans deux fils technique. Sur la base de la liaison radio, aucune installation par câble coûteuse n'est né cessaire. Sur le clavier, jusqu'à quattre récepteurs de décodeur peuvent être abordés indépendamment l'un l'autre.
La serrure de code de radio (IP65) est développée ainsi, qu'une adaptation de l'appareil aux commandes à distance de radio de différents fabricants est possible, de sorte qu'on peut utiliser déjà normalement dans chaque commande ré
cepteur existant.
Les codes d'ouverture peuvent être jusqu'à 8 places longtemps. La transmission de données a lieu avec 433 / 868 MHz FM.

**D'autres frèquences demander.**

Différentes couleurs de logement et surfaces de feuille possible!

Le récepteur de décodeur possède une sortie de relais 24V/2A. La tension s'élève à 24V AC/DC Courant continu.
La protection est IP 20.

| Art. Nr. | TYP | FUNCTION | PREIS € |
|---|---|---|---|
| 460541 | RFKCTL 868 MHz Folienoberfläche, 9V | Tastatur lang mit Folienoberfläche + Empfänger 24V | |
| 460498 | RFKCTL 868 MHz Antivandal, 9V | Tastatur lang Antivandal + Empfänger 24V | |

# Übersicht der Tastaturen IP67

## Overview of Keyboards - Aperçu des claviers

ORION
Schaltgeräte GmbH

Weitere Rahmenfarben nach RAL - Vorgabe möglich !



KCT-AP (Aufputz)
mit Folienoberfläche



80 x 80 x 15 mm

KCT-AP (Aufputz)
Antivandal



80 x 80 x 15 mm

Standard Rahmenfarben
- RAL 7035
- RAL 9005
- RAL 9006

KCT-UP (Unterputz)
mit Folienoberfläche



100 x 110 x 15 mm

KCT-UP (Unterputz)
Antivandal



100 x 110 x 15 mm

Standard Rahmenfarben
- RAL 7035
- RAL 9005
- RAL 9006

CTQ - Folienoberfläche
mit Hintergrundbeleuchtung



85 x 115 x 15 mm

CTQ - Antivandal
mit Hintergrundbeleuchtung



85 x 115 x 15 mm

Standard Rahmenfarben
- RAL 7011
- RAL 7037
- RAL 9005
- RAL 9006

FCT
mit Folienoberfläche



80 x 80 x 30 mm

FCT
Antivandal



80 x 80 x 30 mm

Standard Rahmenfarben
- RAL 7035
- RAL 1013
- RAL 9005
- RAL 9006
- RAL 9016

Funk

Funk

# Übersicht der Tastaturen IP67

## Overview of Keyboards - Aperçu des claviers

ORION
Schaltgeräte GmbH

KCTL-AP (Aufputz)
mit Folienoberfläche
LED Beleuchtung



61 x 126 x 23 mm

Standard Rahmenfarben
- RAL 7035
- RAL 9005
- RAL 9006

KCTL-AP (Aufputz)
Antivandal
LED Beleuchtung



61 x 126 x 23 mm

KCTL-UP (Unterputz)
mit Folienoberfläche
LED Beleuchtung



100 x 170 x 23 mm

Standard Rahmenfarben
- RAL 7035
- RAL 9005
- RAL 9006

KCTL-UP (Unterputz)
Antivandal
LED Beleuchtung



100 x 170 x 23 mm

CTL - Folienoberfläche
mit Hintergrundbeleuchtung



64 x 139 x 15 mm

Standard Rahmenfarben
- RAL 7011
- RAL 7037
- RAL 9005
- RAL 9006

CTL - Antivandal
mit Hintergrundbeleuchtung



64 x 139 x 15 mm

RFKCTL
mit Folienoberfläche
LED Beleuchtung



Funk

62 x 143 x 32 mm

Standard Rahmenfarben
- RAL 7011
- RAL 7037
- RAL 9005
- RAL 9006

RFKCTL
Antivandal
LED Beleuchtung



Funk

62 x 143 x 32 mm







**Weitere Rahmenfarben nach RAL - Vorgabe möglich !**

## MAX: 90 Schlüssel / keys / clefs !!!

RFI - Keys / Karten sind nicht systembedingt ,
nachträgliche Aufstockungen sind möglich !

| Art. Nr. | TYP | FUNCTION | PREIS € |
|---|---|---|---|
| 370130 | **RFI 90 DESIGN /SET/ IP65** | 1 x RFI Decoder 90 / 15-24V AC/DC<br>1 x RFI 90 DESIGN Leser mit Glasoberfläche<br>4 x RFI Key ( Standard grau)<br>potentialfr.Relaisausgang Wechsler 1A/24V AC/DC | |
| 370009 | **RFI - Key** | | |
| 370016 | **RFI - Key** | Mehrpreis für gravierte RFI - Keys / Cards | |
| 380001 | **RFI - Card** | RFI - Card ohne Magnetstreifen | |
| 370020 | **RFI-Keys oder Cards** | Mehrpreis f. angelernte RFI-Keys / Cards | |

**Maße:**
**B : 80**
**H : 80**
**T : 52**



**Decoder**

**Maße:**
**B : 76**
**H : 76**
**T : 11**



**RFI - DESIGN - SW**

**Maße:**
**B : 76**
**H : 76**
**T : 11**



**RFI - DESIGN - S**




**RFI-Keys / Cards**

Die berührungslos arbeitenden Schlüsselschalter für höchste Sicherheit. **ORION**-RFI-SYSTEME werden da eingesetzt, wo die Sicherheit eines herkömmlichen Schlüsselschalters nicht ausreicht. Die Vorteile gegenüber einem mechanischen Schlüsselschalter sind:

Vandalismusgeschützt, kleiner als ein herkömmlicher Schlüsselschalter, sicher gegen Kurzschließen.
Bei Stromausfall bleiben die Daten erhalten !
Die Schlüssel" sind als Schlüsselanhänger (RFI-Key) oder als Karte (RFI-Key-Card) im Scheckkartenformat lieferbar.
Ein System besteht aus 2 Teilen: einer Auswerteinheit (RFI-Decoder) und einem RFI-Leser mit Glasoberfläche.
Die Verbindung erfolgt durch eine einfache Zweidrahtleitung beliebiger Länge (Klingelleitung ist ausreichend).

Die 90 Schlüssel können nacheinander mit Hilfe eines Programmierschlüssels eingelernt werden. Es können nur alle Schlüssel auf einmal gelöscht werden. Ein Löschen einzelner Schlüssel ist nicht möglich.

Mit Hilfe verschiedener Schaltfunktionen, die im Decoder einstellbar sind (Impuls - 1 sec., Impuls 5 sec. und Schalter - Ein/Aus), können sogar Türöffner und Alarmanlagen angesteuert werden.

The contactlessly working code switches for highest security.
ORION - RFI - SYSTEMS are used there, where the security of a conventional code switch is not sufficient.
The advantages over a mechanical code switch are:
protected from deliberate destruction,
Smaller than more conventional key switch
Surely against confounding the connection,
Waterproof reader,
(applicable also under water)
Contactless recognizing that Key.
Hidden installation, z.B under finery,
4.000.000.000 different keys are possible,90 keys can be used in a lock,
Barriers individual missing key,
Join in parallel of several readers on same line.

With power failure the data remains!

"the keys" are available as key trailer (RFI key) or as card (RFI key Card) in the cheque card format.
A system consists of 2 parts: an evaluation unit (RFI decoders) and a lock (RFI reader with glass surface).
The connection takes place via a simple two-wire line of arbitrary length (door bell is sufficient).

The 90 keys can be
trained successively with the help of a programming key. Only all keys can
at one time be deleted. A deletion of individual keys is not possible.

Le code fonctionnant contactlessly commute pour la sécurité la plus élevée.
Des SYSTÈMES d'ORION RFI sont employés là, là où le degré de sécurité d'un commutateur conventionnel de code n'est pas suffisant. Les avantages par rapport à un commutateur mécanique de code sont : preuve de vandalisme, plus petit que plus conventionnel codez le commutateur, sûrement contre le court circuit, lecteur imperméable à l'eau, (applicable aussi sous l'eau)
Sans contact identifiant cette clef.
Installation se cachante, z.B sous la parure.
4.000.000.000 clefs différentes sont possibles,
90 clefs peuvent être employées dans une serrure, Clef absente individuelle de barrières, Associez-vous au parallèle de plusieurs lecteurs sur la même ligne.
Les données s'en tiennent à une panne de courant !
“Les clés" sont livrables en tant que remorques clées (RFI-Key) ou comme carte (RFI-Key-Card) dans le format de carte de chèque. Un système se compose de 2 parties : une unité d'évaluation (RFI-Decoder) et une serrure (RFI-Leser). La relation a lieu par une conduite de fil de deux simple de longueur arbitraire (la conduite de sonnerie est suffisante).
Les 90 clés peuvent être formées successivement à l'aide d'une clé de programmation. Seulement toutes les clés peuvent être supprimées immédiatement.
Une suppression de différentes clés n'est pas possible.

## MAX: 90 Schlüssel / keys / clefs !!!

**Maße:**
**B : 80**
**H : 80**
**T : 52**



**Decoder**

| Art. Nr. | TYP | FUNCTION | PREIS € |
|---|---|---|---|
| 370087 | **RFI 90 KIT / 24 V** | Kit´s beinhalten je : 1 x RFI Decoder IP65<br>1 x RFI Leser 80 (mit LED) IP65<br>4 x RFI Key ( Standard grau) | |
| 370009 | **RFI - Key** | | |
| 370016 | **RFI - Key** | Mehrpreis für gravierte RFI - Keys / Cards | |
| 380001 | **RFI - Card** | RFI - Card ohne Magnetstreifen | |
| 370020 | **RFI-Keys oder Cards** | Mehrpreis f. angelernte RFI-Keys / Cards | |

RFI - Keys / Karten sind nicht systembedingt ,
nachträgliche Aufstockungen sind möglich !

**Maße:**
**B : 80**
**H : 80**
**T : 15**



**Leser 80**




**RFI-Key**




**RFI-Card**

Die berührungslos arbeitenden Schlüsselschalter für höchste Sicherheit. **ORION**-RFI-SYSTEME werden da eingesetzt, wo die Sicherheit eines herkömmlichen Schlüsselschalters nicht ausreicht. Die Vorteile gegenüber einem mechanischen Schlüsselschalter sind:

Vandalismusgeschützt, kleiner als ein herkömmlicher Schlüsselschalter, sicher gegen Kurzschließen.
Bei Stromausfall bleiben die Daten erhalten !
Die Schlüssel" sind als Schlüsselanhänger (RFI-Key) oder als Karte (RFI-Key-Card) im Scheckkartenformat lieferbar.
Ein System besteht aus 2 Teilen: einer Auswerteinheit (RFI-Decoder) und einem RFI-Leser.
Die Verbindung erfolgt durch eine einfache Zweidrahtleitung beliebiger Länge (Klingelleitung ist ausreichend).

Die 90 Schlüssel können nacheinander mit Hilfe eines Programmierschlüssels eingelernt werden. Es können nur alle Schlüssel auf einmal gelöscht werden. Ein Löschen einzelner Schlüssel ist nicht möglich.

Mit Hilfe verschiedener Schaltfunktionen, die im Decoder einstellbar sind (Impuls - 1 sec., Impuls 5 sec. und Schalter - Ein/Aus), können sogar Türöffner und Alarmanlagen angesteuert werden.

The contactlessly working code switches for highest security.
ORION - RFI - SYSTEMS are used there, where the security of a conventional code switch is not sufficient.
The advantages over a mechanical code switch are:
protected from deliberate destruction,
Smaller than more conventional key switch
Surely against confounding the connection,
Waterproof reader,
(applicable also under water)
Contactless recognizing that Key.
Hidden installation, z.B under finery,
4.000.000.000 different keys are possible,90 keys can be used in a lock,
Barriers individual missing key,
Join in parallel of several readers on same line.

With power failure the data remains!

"the keys" are available as key trailer (RFI key) or as card (RFI key Card) in the cheque card format.
A system consists of 2 parts: an evaluation unit (RFI decoders) and a lock (RFI reader).
The connection takes place via a simple two-wire line of arbitrary length (door bell is sufficient).

The 90 keys can be trained successively with the help of a programming key. Only all keys can at one time be deleted. A deletion of individual keys is not possible.

Le code fonctionnant contactlessly commute pour la sécurité la plus élevée.
Des SYSTÈMES d'ORION RFI sont employés là, là où le degré de sécurité d'un commutateur conventionnel de code n'est pas suffisant. Les avantages par rapport à un commutateur mécanique de code sont : preuve de vandalisme, plus petit que plus conventionnel codez le commutateur, sûrement contre le court circuit, lecteur imperméable à l'eau, (applicable aussi sous l'eau)
Sans contact identifiant cette clef.
Installation se cachante, z.B sous la parure.
4.000.000.000 clefs différentes sont possibles,
90 clefs peuvent être employées dans une serrure, Clef absente individuelle de barrières, Associez-vous au parallèle de plusieurs lecteurs sur la même ligne.
Les données s'en tiennent à une panne de courant !
“Les clés" sont livrables en tant que remorques clées (RFI-Key) ou comme carte (RFI-Key-Card) dans le format de carte de chèque. Un système se compose de 2 parties : une unité d'évaluation (RFI-Decoder) et une serrure (RFI-Leser). La relation a lieu par une conduite de fil de deux simple de longueur arbitraire (la conduite de sonnerie est suffisante).
Les 90 clés peuvent être formées successivement à l'aide d'une clé de programmation. Seulement toutes les clés peuvent être supprimées immédiatement.
Une suppression de différentes clés n'est pas possible.



**Maße:**
B : 80
H : 80
T : 10

**RFI - LESER 80**



**Maße:**
B : 76
H : 76
T : 11

**RFI - DESIGN - S**



**Maße:**
B : 76
H : 76
T : 11

**RFI - DESIGN - SW**

### Die berührungslos arbeitenden Schlüsselschalter für höchste Sicherheit.

**ORION**-RFI-SYSTEME werden da eingesetzt, wo die Sicherheit eines herkömmlichen Schlüsselschalters nicht ausreicht. Die Vorteile gegenüber einem mechanischen Schlüsselschalter sind: Vandalismusgeschützt, kleiner als ein herkömmlicher Schlüsselschalter, sicher gegen Kurzschließen, wasserdichter Leser, (einsetzbar auch unter Wasser), berührungsloses Erkennen der Schlüssel. versteckter Einbau, z.B unter Putz, 4.000.000.000 verschiedene Schlüsselkombinationen sind möglich, 1.000 Schlüssel können in einem Schloß eingesetzt werden, sperren einzelner verlorengegangener Schlüssel, parallelschalten von mehreren Lesegeräte auf gleicher Leitung, 2-Kanaltechnik, d.h., z.B. daszwei verschiedene Türen mit verschiedenen Schlüsseln unabhängig voneinander mit demselben Gerät geöffnet werden können.
Es können zwei Zeitzonen eingerichtet werden oder ein Rohrmotor kann direkt in beide Richtungen angesteuert werden.

Bei Stromausfall bleiben die Daten erhalten !

Die Schlüssel" sind als Schlüsselanhänger (RFI-Key) oder als Karte (RFI-Key-Card) im Scheckkartenformat lieferbar.
Ein System besteht aus 2 Teilen: einer Auswerteinheit (RFI-Decoder) und einem Schloß (RFI-Leser).
Die Verbindung erfolgt durch eine einfache Zweidrahtleitung beliebiger Länge (Klingelleitung ist ausreichend).

Es besteht die Möglichkeit bis zu 2 RFI Leser parallel zu schalten.

Für eine besonders leichte Programmierbarkeit steht ein Handterminal zur Verfügung. Dieses Handterminal arbeitet ebenfalls berührungslos. Damit können die verschiedenen Schlüssel eingespeichert oder gelöscht werden, ohne daß man Zugang zum Decoder haben muß. Dieses Handterminal ist nicht notwendig, wenn nur bis zu 100 Schlüssel eingelernt werden.

### ORION - RFI - System
(Radio - Frequenz - Identifikations -System)

| Art. Nr. | TYP | FUNCTION | PREIS € |
|---|---|---|---|
| 370004 | **Decoder RFI 1000** | 1 - Relais ( 230 V ) IP43 | |
| 370005 | **Decoder RFI 1000** | 1 - Relais ( 230 V ) IP65 | |
| 370006 | **Decoder RFI 1000/2** | 2 - Relais ( 230 V ) IP43 | |
| 370007 | **Decoder RFI 1000/2** | 2 - Relais ( 230 V ) IP65 | |
| 370003 | **RFI - Leser 80** | IP65 | |
| 370134 | **RFI DESIGN SW** | Leser mit Glasoberfläche; IP67; Rahmen schwarz | |

| Art. Nr. | TYP | FUNCTION | PREIS € |
|---|---|---|---|
| 370008 | **Handterminal** | Programmiergerät | |
| 370009 | **RFI - Key** | RFI - Schlüssel | |
| 370016 | **RFI - Key** | Mehrpreis für gravierte RFI - Keys / Cards | |
| 380001 | **RFI - Card** | RFI - Card ohne Magnetstreifen | |
| 370020 | **RFI-Keys oder Cards** | Mehrpreis f. angelernte RFI-Keys / Cards | |
| 370080 | **RFI DESIGN S** | Leser mit Glasoberfläche; IP67; Rahmen silber | |

RFI - Keys / Karten sind nicht systembedingt , nachträgliche Aufstockungen sind möglich !

# RFI-SYSTEME - RFI 1000

## Radio Frequenz Identifikation - Frequenz Par radio Identifikation

ORION
Schaltgeräte GmbH

The contactlessly working code switches for highest security.
ORION - RFI - SYSTEMS are used there, where the security of a conventional code switch is not sufficient.
The advantages over a mechanical code switch are:
protected from deliberate destruction,
Smaller than more conventional key switch Surely against confounding the connection, Waterproof reader,
(applicable also under water)
Contactless recognizing that Key.
Hidden installation, z.B under finery,
4.000.000.000 different keys are possible, 1,000 keys can be used in a lock,
Barriers individual missing key,
Join in parallel of several readers on same line,
2 channel technology,
example: two different doors with different keys independently with the same equipment to be opened can.
Two time belts can be furnished or a tubing engine can directly in both directions be headed for.

With power failure the data remains!

"the keys" are available as key trailer (RFI key) or as card (RFI key Card) in the cheque card format.
A system consists of 2 parts: an evaluation unit (RFI decoders) and a lock (RFI reader).
The connection takes place via a simple two-wire line of arbitrary length (door bell is sufficient).

It exists to switch the possibility up to 2 RFI readers parallel.

For a particularly easy programmability a hand terminal is available. This hand terminal works likewise contactlessly. Thus the different keys can be stored or deleted, without that one must have entrance to the decoder. This hand terminal is not necessary, if only up to 100 keys to be trained.

Le code fonctionnant contactlessly commute pour la sécurité la plus élevée. Des SYSTÈMES d'ORION RFI sont employés là, là où le degré de sécurité d'un commutateur conventionnel de code n'est pas suffisant.
Les avantages par rapport à un commutateur mécanique de code sont : preuve de vandalisme, plus petit que plus conventionnel codez le commutateur, sûrement contre le court circuit, lecteur imperméable à l'eau,
(applicable aussi sous l'eau)
Sans contact identifiant cette clef.
Installation se cachante, z.B sous la parure.
4.000.000.000 clefs différentes sont possibles,
1.000 clefs peuvent être employées dans une serrure, Clef absente individuelle de barrières, Associez-vous au parallèle de plusieurs lecteurs sur la même ligne, 2-Channel, exemple : . deux portes différentes avec différentes clefs indépendamment avec le même équipement à être bidon ouvert.deux ceintures de temps peuvent être fournies ou un bidon de moteur de tuyauterie directement dans les deux directions soit dirigé pour. Les données s'en tiennent à une panne de courant ! “Les clés" sont livrables en tant que remorques clées (RFI-Key) ou comme carte (RFI-Key-Card) dans le format de carte de chèque. Un système se compose de 2 parties : une unité d'évaluation (RFI-Decoder) et une serrure (RFI-Leser). La relation a lieu par une conduite de fil de deux simple de longueur arbitraire (la conduite de sonnerie est suffisante).

Il existe la possibilité jusqu'à 2 RFI lecteurs enclencher parallèlement.

Pour une programmation particulièrement facile, un terminal de main est à un ordre. Ce terminal de main travaille é galement sans contact. De cette façon, les différentes clés peuvent être stockées ou supprimées, qu'on doit avoir un accès au décodeur. Ce terminal de main n'est pas nécessaire, si seulement jusqu'à 100 clés sont formées.




**Maße:**
B : 65
H :120
T : 22

**Handterminal**




**Maße:**
B :110
H :188
T : 42

**RFI 1000**




**RFI - Cards**




**RFI - Keys**

# ZUTRITTSKONTROLLSYSTEM

## Mit Antipassbackfunktion

ORION
Schaltgeräte GmbH



**Maße:**
B : 80
H : 80
T : 10

**RFI - Leser 80**



**Maße:**
B : 76
H : 76
T : 11

**RFI - DESIGN - SW**



**Maße:**
B : 76
H : 76
T : 11

**RFI - DESIGN - S**

Das **ORION**-AP 1000 ist ein Zutrittskontrollsystem auf der Basis von kontaktlos arbeitenden Transponderkarten-/Schlüssel, welches im 125 kHz Frequenzbereich arbeitet. Funktionsbeschreibung des AP 1000:
Die Einsatzbereiche für das AP 1000, sind Parkplätze welche mit Schranken, Poller, etc. arbeiten. Es arbeitet völlig selbständig und benötigt keinen externen Rechner. Ein externer Rechner kann jedoch zu Wartungs-und Protokollzwecken angeschlossen werden.
Das AP 1000 kann bis zu 1.000 Karten verwalten und bis zu 8 Ein-bzw. Ausfahrten kontrollieren. Es zeichnet sich durch eine sehr hohe Bedienerfreundlichkeit aus.
Bedient wird das AP 1000 über ein berührungsloses RFI- Handterminal, welches am Leser gehalten wird, um Daten ein- bzw. auszulesen.
Es besteht die Möglichkeit bis zu 2 RFI-Leser parallel zu schalten.
Bei Stromausfall bleiben die Daten erhalten !
Das System besteht aus Folgenden Komponenten:

- Zentraleinheit ( Master )
- Bis zu 6 Erweiterungsmodule
- Leser
- Handterminal

An access control system on sensor basis (125KHz) with Antipassback function. Designed for parking e.g. Barriers.

Functions without external computer

- Up to 8 exits / entrance can be controlled
- User friendly
- Deactivation / activation of keys by hand-held terminal (sensor)
- By electricity fall-out, no data will be lost

System contains following components:

- Main unit (master) for 1 exit &entrance / 230V
- RFI sensor
- RFI hand-terminal / 9V Akku
- Optionally available extension
- (slave / 230V) for further exit / entrance

Le système ORION-AP1000 est un système de contrôle d'accès sur la base de clés/cartes transpondeurs travaillant sans contact, fonctionnant dans une zone de fréquence de 125 Khz.
Description des fonctions de l'AP 1000 :
Les domaines d'application pour l'AP1000 sont les places de stationnement fonctionnant avec des barrières, des bittes, etc. Il fonctionne de manière totalement autonome et ne nécessite aucun ordinateur externe.
Il est toutefois possible de raccorder un ordinateur externe à des fins d'entretien et de compte-rendu.
L'AP1000 peut gérer jusqu'à 1.000 cartes et contrôler jusqu'à 8 entrées ou sorties. Il se caractérise par une très grande convivialité.
Pour pouvoir introduire ou extraire des données, l'AP1000 utilise un terminal manuel RFI sans contact maintenu devant le lecteur RFI.
En cas de panne de courant, les données sont conservées !
Le système est constitué des composants suivants :

- Unité centrale (maître)
- Lecteur RFI
- Terminal manuel RFI
- En option : Module d'extension (esclave)

# ZUTRITTSKONTROLLSYSTEM

## Mit Antipassbackfunktion

ORION
Schaltgeräte GmbH

Maße:
B :120
H :200
T : 57



Lesegerät ( Slave )



Maße:
B :160
H :250
T : 57

Auswerter ( Master )

Maße:
B : 65
H :120
T : 22




Handterminal




RFI - Keys




RFI - Cards

| Art. Nr. | TYP | FUNCTION | PREIS € |
|---|---|---|---|
| 370038 | **Antipassback Auswertelektronik** | 1 x Grundgerät ( Decoder 230 V ) mit 2 x Relaisausgängen , Gehäuse IP65 | |
| 370030 | **Antipassback GRUNDKIT** | 1 x Grundgerät (Decoder 230 V) mit 2 x Relaisausgängen Gehäuse IP65 2 x Leser RFI 80 1 x Handterminal | |
| 370032 | **RFI Slave Decoder 1000** | IP65 | |
| 370008 | **Handterminal** | Programmiergerät | |

| Art. Nr. | TYP | FUNCTION | PREIS € |
|---|---|---|---|
| 370009 | **RFI - Key** | RFI - Key | |
| 370016 | **RFI - Key** | Mehrpreis für gravierte RFI - Keys / Cards | |
| 380001 | **RFI - Card** | RFI - Card ohne Magnetstreifen | |
| 370020 | **RFI-Keys / Cards** | Mehrpreis f. angelernte RFI-Keys / Cards | |
| 370003 | **Leser 80** | IP65 | |
| 370134 | **RFI DESIGN SW** | Leser mit Glasoberfläche; IP67; Rahmen schwarz | |
| 370080 | **RFI DESIGN S** | Leser mit Glasoberfläche; IP67; Rahmen silber | |

RFI - Keys / Karten sind nicht systembedingt , nachträgliche Aufstockungen sind möglich !

# MINIHANDSENDER 27 + 40 MHz. AM

## 1 oder 4 - Kanal Handsender

ORION
Schaltgeräte GmbH



74 x 38 x 15 mm
33 gr.

**ORION - 27 - 1 27,015 MHz.AM**
**ORION - 27 - 4 27,015 MHz.AM**
**ORION - 40 - 1 40,685 MHz.AM**
**ORION - 40 - 4 40,685 MHz.AM**

**mit 10 Dip-Schaltern**
**Funktion der Dip - Schaltern**
**11 + 12 Kanalzuordnung in Software**



74 x 38 x 15 mm
33 gr.

**Diese 1 und 4 Kanal Handsender von Orion sind völlig kompatibel mit den im Handel nicht mehr erhältlichen 27,015 MHz und 40,685 MHz.AM. Handsender von Alltronik, Bernal, Sommer, Normstahl, SMD, Genie, Heroal, Deltron, Dick, Weller, Guttomat, Lindpointer, Tormatic, Belfox, Liftboy, MAC Vanhalme, TorAG, Som, Endress, OBI und Praktiker.**

Die Gehäuse sind Dunkelgrau mit hellgrauen Tasten und werden mit Batterie (Typ 23A /12V) und Schlüsselanhänger geliefert.
Eine Funktionsansanzeige erfolgt über eine gelbe LED (27,015 MHz) und über eine rote LED (40,685 MHz).
Die Programmierung erfolgt über das einstellen der 10 Dip-Schalter und die Kanalzuordnung Dip 11+12 sind fest in der Softeware hinterlegt.

Abmessung: 74x38x15mm
Gewicht: ca. 33 gr. inkl. Batterie




| | | | Staffelpreise Euro / Stück | | | |
|---|---|---|---|---|---|---|
| **Art. Nr.** | Beschreibung des Artikels | Bestell - Nummer | 1 - 5 | 6 - 10 | 11 - 29 | ab 30 |
| 460597 | **Handsender ORION-27-1 AM 1 - Kanal**<br>27,015 MHz. 10 Dip-Schalter inklusive Batterie | **ORION-27-1** | | | | Auf Anfrage |
| 460598 | **Handsender ORION-27-4 AM 4 - Kanal**<br>27,015 MHz. 10 Dip-Schalter inklusive Batterie | **ORION-27-4** | | | | |
| 460599 | **Handsender ORION-40-1 AM 1 - Kanal**<br>40,685 MHz. 10 Dip-Schalter inklusive Batterie | **ORION-40-1** | | | | Auf Anfrage |
| 460600 | **Handsender ORION-40-4 AM 4 - Kanal**<br>40,685 MHz. 10 Dip-Schalter inklusive Batterie | **ORION-40-4** | | | | |

# HANDSENDER DW - 2/4

## 2 oder 4 - Kanal Handsender

ORION
Schaltgeräte GmbH

Art.N.: 460593



63 x 35 x 13 mm
43 gr.

**ORION -DW-2/4 Handsender**

**2 oder 4 – Kanal Handsender**

**KeeLoq-Wechsel-Code, 868,5 MHz**

**Ersatz für Roma, Alulux und Weller Handsender sowie für alle Handsender mit 868,5 MHz. AM und Wellerprotokoll**

Art.N.: 460594



63 x 35 x 13 mm
43 gr.

**Diese 2 und 4 Kanal Handsender von Orion sind völlig kompatibel mit den im Handel nicht mehr erhältlichen 868,5 MHz. AM Handsendern von Weller Electronic, Roma, Alulux und allen Nachbauten.**

**Das Gehäuse ist schwarz und mit Metall - Design - Drucktastern und wird mit einer Batterie CR 2032 geliefert.**

**Eine Funktionsanzeige erfolgt über eine rote LED.**

**Die Handsender können auch für 1 Kanal verwendet werden.**

**Unsere Handsender sind zu folgenden Handsendern von Weller, Roma, Alulux und allen Nachbauten der Serie MT87A1 / A2 / A3 / A4 mit der Funk-Frequenz 868,5 MHz. kompatibel.**

**Die Programmierung erfolgt genau wie bei einem originalem Handsender.**




| | | | Staffelpreise Euro / Stück | | | |
|---|---|---|---|---|---|---|
| **Art. Nr.** | Beschreibung des Artikels | Bestell - Nummer | 1 - 5 | 6 - 10 | 11 - 29 | ab 30 |
| 460593 | **Handsender ORION-DW-2 868,5 MHz. AM 2 - Kanal** KeeLoq Hopping Code inklusive Batterie CR 2032 | **ORION-DW-2** | | | | Auf Anfrage |
| 460594 | **Handsender ORION-DW-4 868,5 MHz. AM 4 - Kanal** KeeLoq Hopping Code inklusive Batterie CR 2032 | **ORION-DW-4** | | | | |

# HANDSENDER AS - 2/4

## 2 oder 4 - Kanal Handsender

ORION
Schaltgeräte GmbH

Art.Nr.: 460601




63 x 35 x 13 mm
43 gr.

**ORION - AS - 2 / 4 Handsender**

**2 oder 4 – Kanal Handsender**

**KeeLoq-Wechsel-Code, 868,8 Mhz**

**Ersatz für SOMMER, APERTO Handsender**

**ACHTUNG KEIN SOMLog**

Art.Nr.: 460596




63 x 35 x 13 mm
43 gr.

**Dieser 2 und 4 Kanal Handsender 868,8 MHz von ORION sind zu folgenden Handsendern von Sommer, Aperto kompatibel: 4020, 4026, 4035, 4025, 4025 blue, 4031.**

**Das Gehäuse ist schwarz und mit 4 Metall Drucktastern versehen.**

**Eine Funktionsanzeige erfolgt über eine gelbe LED. Ferner kann dieser Handsender auch für 1 Kanal verwendet werden.**

**Die Programmierung erfolgt genau wie bei einem originalem Sommer / Aperto Handsender.**


4025


4025 blue



4020



4026


4031


4035


4035

| | | | Staffelpreise Euro / Stück | | | |
|---|---|---|---|---|---|---|
| **Art. Nr.** | Beschreibung des Artikels | Bestell - Nummer | 1 - 5 | 6 - 10 | 11 - 29 | ab 30 |
| 460601 | **Handsender ORION-AS-2 868,8 MHz. AM 2 - Kanal** KeeLoq Hopping Code inklusive Batterie CR 2032 | **ORION-AS-2** | | | | Auf Anfrage |
| 460596 | **Handsender ORION-AS-4 868,8 MHz. AM 4 - Kanal** KeeLoq Hopping Code inklusive Batterie CR 2032 | **ORION-AS-4** | | | | |

# Funkempfänger 433 - 900 MHz

## 2-Kanal Funkempfänger

ORION
Schaltgeräte GmbH

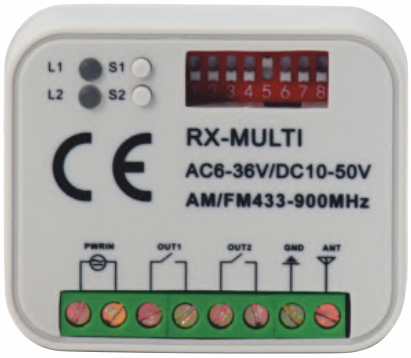


Art.Nr.: 461523

**Maße Gehäuse:**

**56 x 46 x 20 mm**




**Universal RX-MULTI - Funkempfänger 433 - 900 MHz (Rolling-Code/ Fixed-Code)**

Der RX-MULTI ist einer der kleinsten erhältlichen universellen 2-Kanal Funkempfänger und ist mit den meisten erhältlichen Handsendern kompatibel. Dank seiner kompakten Bauart passt er nachträglich in fast jedes Antriebs- oder Steuerungsgehäuse und wird einfach via Programmiertaste programmiert.

Sie müssen nur noch die benötigten Anschlusskabel (bauseits) auf dem RX-MULTI und der Motorsteuerung anschließen, die DIP-Schalter für Ihren Handsender einstellen und den/die Handsender einlernen, fertig.

Dieser Funkempfänger ist kompatibel mit den gängigsten Herstellern (siehe Liste unten).

**Kompatibel mit Sommer :**
- Typ 4020
- Typ 4025
- Typ 4026
- Typ 4031

**Lieferumfang:**
- 1 x Funkempfänger
- 1 x Antenne ca. 15 cm lang
- 1 x Anleitung (Deutsch)

**RX-MULTI - Funkempfänger 433 MHz kompatibel zu :**

**BERNER:**
- Typ BHS 110 (schwarzes Gehäuse mit blauer LED) BHS110
- Typ BHS 121 (schwarzes Gehäuse mit roter LED) BHS121/S147
- Typ BHS 140 (schwarzes Gehäuse mit blauer LED) BHS140/S121LS
- Typ BHS 153 (silbermetalliges Gehäuse mit blauer LED) BHS153

**Achtung:** Nicht kompatibel mit bidirektionalen und Rollingcode Handsendern!
Achten Sie auf die korrekte Farbe der LED!

**ALLMATIC:**
- Typ BRO1WN
- Typ BROW2WN
- Typ BRO4WN
- Typ BRO OVER - TECH 3
- Typ PASS 1/2/4
- Typ BROSTAR

**BENINCA:**
- BENINCA TO GO 2WV 4WV 2WP 4WP 2VA 4VA
- BENINCA CUPIDO 2 CUPIDO 4 IO 433,92
- BENINCA T2WK T4WK T2WV T4WV TO GO 2WV

**APRIMATIC:**
- Typ TR2 (orange/gelbes Gehäuse mit dunklen Tasten)
- Typ TR4 (orange/gelbes Gehäuse mit dunklen Tasten)

**BFT:**
- Typ MITTO 2 / MITTO 4
- Typ KLEIO 2 / KLEIO 4
- Typ TRC
- Typ TEO

| Technische Details: | |
|---|---|
| Spannungsversorgung: | AC6-36V/DC10-50V |
| Frequenz: | 433 – 900 MHz |
| Anzahl Kanäle: | 2 |
| Speicherplatz: | Bis zu 250 Handsender |
| Betriebstemperatur: | -20°C / +70°C |
| Relais-Ausgang (potentialfrei): | Max. 0,5A an 24V |
| Maße Gehäuse: | (L)x(B)x(T) 56 x 46 x 20mm |

| Art. Nr. | TYP | PREIS |
|---|---|---|
| 461523 | **Funkempfänger** 433 - 900 MHz | |

# BIOMETRISCHER FINGERSENSOR

## biometric fingerprint sensor - scanneur d'empreinte digitale

ORION
Schaltgeräte GmbH





| Art. Nr. | FUNCTION | PREIS € |
|---|---|---|
| 370098 | BFS - Biometrischer Fingersensor für 99 Anwender<br>1 Relais 230 V | |
| 370104 | BFS - Biometrischer Fingersensor für 99 Anwender<br>3 Relais 230 V | |
| 370105 | BFS - Biometrischer Fingersensor mit PC - Software<br>3 Relais 230 V | |

**Der Biometrische Fingersensor**
besteht aus einer Inneneinheit (zur Steuerung, Aufnahme und Löschung der Benutzer bzw. Stromversorgung) und einer Außeneinheit (zur Aufnahme der Fingerprints und Umwandlung in einen Code).
Beide Einheiten sind mittels eindeutigem Code ab der Initialisierung verbunden.
Die Inneneinheit ist an 220-240 V/AC angeschlossen und via vierpoligem Kabel zur Außeneinheit verbunden.
Ferner wird ein potentialfreier Kontakt zum Türöffner geleitet.
Der berechtigte Benutzer zieht seinen Finger über den Scanner (Außeneinheit).
Dieser Keycode wird überprüft und bei Vorhandensein eines registrierten Codes wird der Türöffner mittels Impuls geöffnet.

**Variante 1**
In dieser Variante steht Ihnen 1 Relais zur Verfügung.
**Variante 2/3**
In dieser Variante stehen Ihnen 3 Relais zur Verfügung, welche Sie verschiedenen Fingern zuweisen können.
Damit können Sie zum Beispiel eine Tür, eine Garage oder eine Alarmanlage ansteuern.
**Variante 3/PC**
In dieser Variante stehen Ihnen 3 Relais wie bei Variante 2/3 zur Verfügung.
Darüber hinaus können Sie das Gerät über eine USB Schnittstelle an einen PC anschließen.

### TECHNISCHE DATEN

- **ANSCHLÜSSE**
  Verbindung zwischen Innen- und Außeneinheit
  1x Relais 250VAC 5A
  9VAC mit mitgeliefertem externen Netztei
- **SPEICHER**
  99 / 300 Finger möglich
  kein Datenverlust nach Stromausfall
- **SICHERHEIT**
  Gerätekopplung zwischen Innen- und Außeneinheit
  Extrem niedrige Falscherkennungsrate
- **LEISTUNGSAUFNAHME**
  ~ 1W
- **GESCHWINDIGKEIT**
  Erkennungszeit 1s bis 4s
  (abhängig von der Anzahl der gespeicherten Finger)
  Aufnahmezeit ~4s pro Finger

**The biometric fingerprint sensor**
consists of two units, an interior control unit (for controlling, creation and deletion of users as well as power supply) and an exterior control unit (for recognition of fingerprints and translation into code).
Both units are linked by individually defined code from the beginning of initializing. The interior unit is connected to 220-240 V/AC supply and linked to the exterior unit via cable.
Furthermore a dry contact is lead to the door opener.
The admitted user draws his finger over the scanner (exterior unit). The key code will be checked and if permitted the door opener gets open by impulse.

**Version 1**
This option is equipped with one relay.
**Version 2/3**
This option is equipped with three relays that can be assigned to different fingers.
This option allows you, for example, to control a building door, a garage door and an alarm system.
**Version 3/PC**
As with the Verion 2/3 option, this option is equipped with three relays. You can also connect the device to a personal computer by means of a USB interface.

### TECHNICAL SPECIFICATIONS

- **CONNECTIONS**
  Connection between scanner and control panel
  1x Relay 250VAC 5A
  9VAC with provided external power supply unit
- **MEMORY**
  99 / 300 fingers possible
  No loss of data after power failure
- **SECURITY**
  Coupling between scanner and control panel
  Extremely low rate of false identification
- **POWER CONSUMPTION**
  ~ 1W
- **SPEED**
  Recognition time 1s to 4s
  (depending on amount of stored fingers)
  Enrolment time ~4s per finger

Elektrischer Anschluss

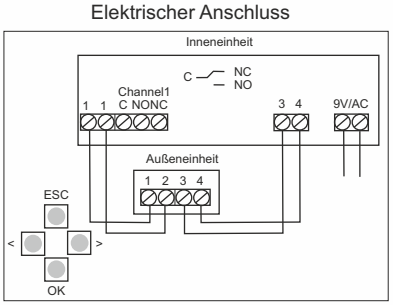


**Le scanneur d'empreinte digitale**
consiste en deux unités de commande, une unité intérieur (pour commande, enregistrement et effacement d'utilisateurs ainsi que l'alimentation en courant). et une unité extérieur (pour scanner les empreintes digitales et transformer en code).
Les deux unités sont raccordées par code individuel dès l'initialisation. L'unité intérieur est branchées à 220-240 Volt/courant alternatif et reliées par câble avec l'unité extérieur. De plus le contact au système d'ouverture de porte est conduit par un relais sans potentiel.
L'utilisateur autorisé passe le doigt sur le scanneur (unité extérieur). Le code clé sera vérifié et en cas d'admission d'un code enregistré le système d'ouverture de porte sera ouvert par une impulsion.

**Version 1**
Equipée d'un relais.
**Version 2/3**
Equipée de trois relais qui peuvent être assignés à différents doigts. Cette option vous permet par exemple de contrôler des portes d'entrée, des portes de garage, et des systèmes d'alarme.
**Version 3/PC**
Equipée de trois relais. Vous pouvez connecter le dispositif à votre ordinateur personnel au moyen de l'interface USB.

### CARACTÉRISTIQUES TECHNIQUES

- **CONNEXIONS**
  Connexion entre les unités internes et externes
  9V AC avec la source d'alimentation fournie
- **MÉMOIRE**
  99 / 300 doigts possibles
  Pas de perte de données après une coupure de courant
- **SÉCURITÉ**
  Couplage entre le scanner et le boîtier de commane
  Taux de "fausse acceptation" extrêmement bas
- **CONSOMMATION D'ÉNERGIE**
  ~ 1W
- **VITESSE**
  Temps de reconnaissance: entre 1 et 4s
  (en fonction du nombre de doigts stockés)
  Temps d'enrôlement moyen: 4s par doigt

Beispiel: Türöffner

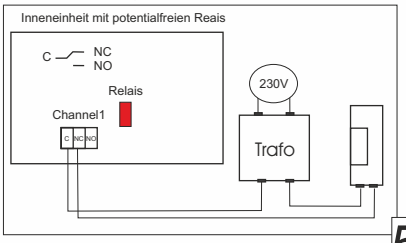

# STANDSÄULE

## Pillar free standing - Collones

ORION
Schaltgeräte GmbH

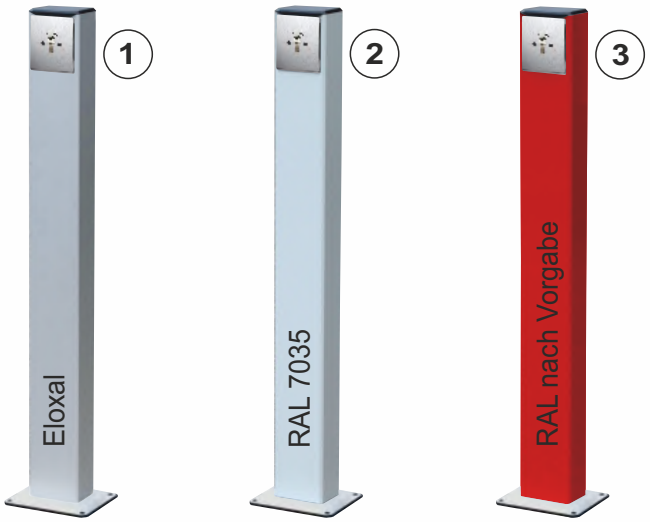





| Bild | Art. Nr. | TYP | PREIS € |
|---|---|---|---|
| 1 | 320119 | Standsäule , Alu (120 x 85 x 1100 mm) incl. Bodenplatte * | |
| 2 | 320120 | Standsäule, Alu / RAL 7035 (120 x 85 x 1100 mm) incl. Bodenplatte * | |
| 3 | 990005 | * Mehrpreis für Lackierung nach RAL - Vorgabe | |
| 4 | 320137 | Standsäule , Alu (120 x 85 x 1100 mm) mit spezial Dach, RAL 7035 | |
| 5 | 320002 | Standsäule , Alu - eloxiert mit Fuß ** ( bis H = 4m ) | |
| 5 | 320003 | Standsäule , Alu - eloxiert mit Bodensteckhülse (140 x 100 x 1300mm) | |
| 6 | 000000 | Standsäule in Edelstahlausführung V2A (120 x 120 x 1300mm) | |
| | 000000 | ** Individual Ausbruch, Sonderlänge, **LED** - Solar - Beleuchtung, Lackierung usw... | |

Design nach Vorgabe
auf Anfrage



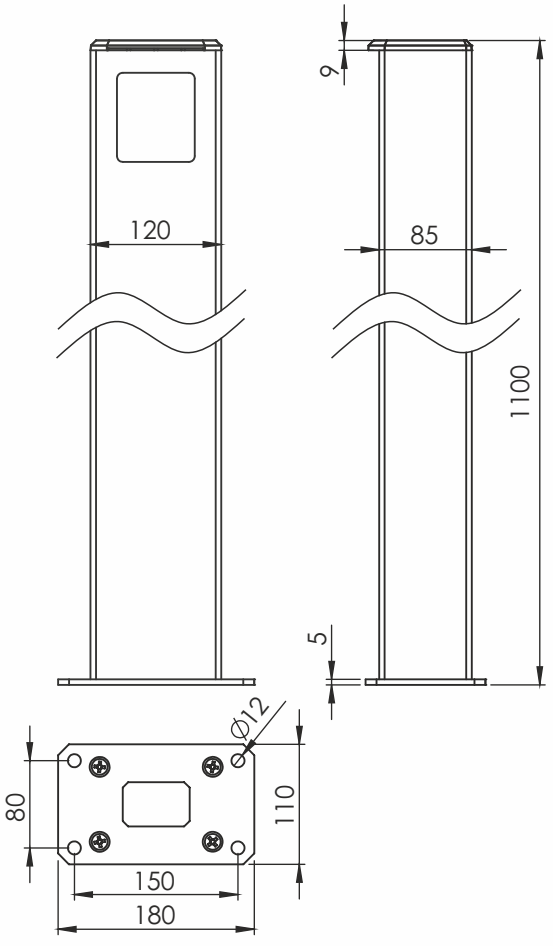


Montage Dach

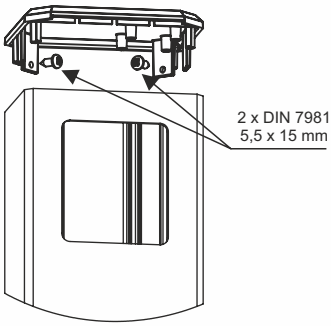


Montage Bodenplatte V2A

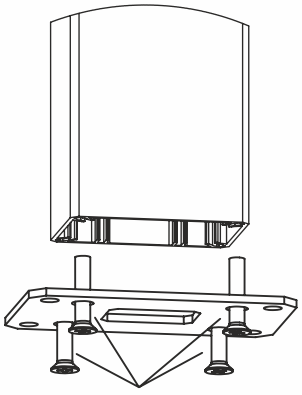


Die **ORION** Standsäulen sind vorbereitet zum Einbau diverser Schlüssel-schaltertypen sowie Funk-, Codetaster, usw. Pulverbeschichtungen in RAL-Farben und Profillängen bis zu 4000mm auf Wunsch möglich!

**ORION**-free standing pillars are compatible with all possible command systems e.g. key switches / pads, push buttons etc. The pillars are available in any RAL colors and up to 4000mm in height. On request, specific needs can be catered for.

**ORION** - Les piliers debout sans sont compatibles avec tous les systèmes de commande possibles, par exemple. interrupteurs à clé / pads, boutons-poussoirs, etc. Les piliers sont disponibles dans toutes les couleurs RAL et jusqu'à 4000 mm de hauteur. Sur demande, des besoins spécifiques peuvent être pris en compte.



290001 - 290005



290006

### JALOUSIESCHALTERPROGRAMM: AUFPUTZ STANDARD
10 A 250 V~

| | |
|---|---|
| weiß<br>**4229/1-NE-01 W**<br>290001 | **Jalousie-Tast-Rast-Schalter, mit Schaltknebel**<br>beidseitige Tast- und Rast-Funktion, 1-polig, mit N – und E-Klemme |
| weiß<br>**4229/2-01 W**<br>290002 | **Jalousie-Tast-Rast-Schalter, mit Schaltknebel**<br>Schalter beidseitige Tast- und Rast-Funktion, 2-polig (für 2 Motoren geeignet) |
| weiß<br>**4228/1-NE-01 W**<br>290003 | **Jalousietaster, mit Schaltknebel**<br>beidseitige Tast-Funktion (automatischer Rücklauf in Null-Stellung), 1-polig, mit N– und E-Klemme |
| weiß<br>**4228/2-01 W**<br>290004 | **Jalousietaster, mit Schaltknebel**<br>beidseitige Tast-Funktion (automatischer Rücklauf in Null-Stellung), 2-polig (für 2 Motoren geeignet) |
| weiß<br>**422/4/1-NE-01 W**<br>290005 | **Jalousie-Gruppenschalter, mit Schaltknebel**<br>Gruppenschater beidseitige Rast-Funktion, 1-polig, mit N – und E-Klemme |

### SURFACE RANGE
10 A 250 V~, auch in IP 44!

| | |
|---|---|
| weiß<br>**5480 W/N**<br>290006 | **Taster**<br>Schließer, |

### RANGE OF SWITCHES FOR VENETIAN BLINDS (ROLLER SHUTTERS)
10 A 250 V~, also in IP 44!

| | |
|---|---|
| white<br>**4229/1-NE-01 W**<br>290001 | **Surface rotary switch for venetian blinds (roller shutters) with knob**<br>two-directional tip and catch function, single pole, with N – and E-terminal |
| white<br>**4229/2-01 W**<br>290002 | **Surface rotary switch for venetian blinds (roller shutters) with knob**<br>two-directional tip and catch function, double pole (suitable for 2 motors) |
| white<br>**4228/1-NE-01 W**<br>290003 | **Surface rotary switch for venetian blinds (roller shutters) with knob**<br>two-directional tip function, (automatic return to zero position), single pole, with N– and E-terminal |
| white<br>**4228/2-01 W**<br>290004 | **Surface rotary switch for venetian blinds (roller shutters) with knob**<br>two-directional tip function (automatic return to zero position), double pole (suitable for 2 motors) |
| white<br>**422/4/1-NE-01 W**<br>290005 | **Surface rotary switch for venetian blinds (roller shutters) with knob**<br>Group switch, two-directional catch function, single pole, with N – and E-terminal |

### SURFACE RANGE
10 A 250 V~, also in IP 44!

| | |
|---|---|
| white<br>**5480 W/N**<br>290006 | **Push button rocker**<br>Push to make, |

# JALOUSIESCHALTERPROGRAMM
## RANGE OF SWITCHES FOR VENETIAN BLINDS

ORION
Schaltgeräte GmbH



290011 - 290015



290007 - 290010

### JALOUSIESCHALTERPROGRAMM: UNTERPUTZ STANDARD
10 A 250 V~, Abdeckung 80 x 80 mm, auch in IP 44!

| | |
|---|---|
| weiß<br>**3229/1 NE 01 W**<br>290011 | **Jalousie-Tast-Rast-Schalter, mit Schaltknebel**<br>beidseitige Tast- und Rast-Funktion, 1-polig, mit N – und E-Klemme |
| weiß<br>**3229/2 01 W**<br>290012 | **Jalousie-Tast-Rast-Schalter, mit Schaltknebel**<br>beidseitige Tast- und Rast-Funktion, 2-polig (für 2 Motoren geeignet) |
| weiß<br>**3228/1 NE 01 W**<br>290013 | **Jalousietaster, mit Schaltknebel**<br>beidseitige Tast-Funktion (automatischer Rücklauf in Null-Stellung), 1-polig, mit N– und E-Klemme |
| weiß<br>**3228/2 01 W**<br>290014 | **Jalousietaster, mit Schaltknebel**<br>beidseitige Tast-Funktion (automatischer Rücklauf in Null-Stellung), 2-polig (für 2 Motoren geeignet) |
| weiß<br>**322/4/1 NE 01 W**<br>290015 | **Jalousie-Gruppenschalter, mit Schaltknebel**<br>beidseitige Rast-Funktion,1-polig, mit N – und E-Klemme |

### JALOUSIESCHALTERPROGRAMM
10 A 250 V~, auch in IP 44!

| | |
|---|---|
| weiß<br>**5624/1 D**<br>290007 | **Aufputz Jalousieschalter Wippen-Ausführung**<br>mit elektrischer und mechanischer Verriegelung |
| weiß<br>**5628/1 D**<br>290008 | **Aufputz Jalousietaster Wippen-Ausführung**<br>mit elektrischer und mechanischer Verriegelung |

### JALOUSIESCHALTERPROGRAMM: Serie 9365
10 A 250 V~, Aufputz wassergeschützt IP 44

| | |
|---|---|
| grau<br>**5324/1 D**<br>290009 | **Jalousieschalter**<br>mit gegenseitiger elektrischer und mechanischer Verriegelung |
| grau<br>**5328/1 D**<br>290010 | **Jalousietaster**<br>mit gegenseitiger elektrischer und mechanischer Verriegelung |

### RANGE OF SWITCHES FOR VENETIAN BLINDS (ROLLER SHUTTERS)
10 A 250 V~, 80 x 80 mm, also in IP 44!

| | |
|---|---|
| white<br>**3229/1 NE 01 W**<br>290011 | **Flush rotary switch for venetian blinds (roller shutters) with knob**<br>two-directional tip and catch function, single pole, with N – and E-terminal |
| white<br>**3229/2 01 W**<br>290012 | **Flush rotary switch for venetian blinds (roller shutters) with knob**<br>two-directional tip and catch function, double pole (suitable for 2 motors) |
| white<br>**3228/1 NE 01 W**<br>290013 | **Flush rotary switch for venetian blinds (roller shutters) with knob**<br>two-directional tip function, (automatic return to zero position), single pole, with N– and E-terminal |
| white<br>**3228/2 01 W**<br>290014 | **Flush rotary switch for venetian blinds (roller shutters) with knob**<br>two-directional tip function (automatic return to zero position), double pole (suitable for 2 motors) |
| white<br>**322/4/1 NE 01 W**<br>290015 | **Flush rotary switch for venetian blinds (roller shutters) with knob**<br>Group switch, two-directional catch function, single pole, with N – and E-terminal |

### RANGE OF SWITCHES FOR VENETIAN BLINDS (ROLLER SHUTTERS)
10 A 250 V~, also in IP 44!

| | |
|---|---|
| white<br>**5624/1 D**<br>290007 | **Surface tip switch for venetian blinds (roller shutters), 2 gang**<br>with electrical and mechanical locking device |
| white<br>**5628/1 D**<br>290008 | **Surface tip switch for venetian blinds (roller shutters)**<br>Push button with electrical and mechanical locking device |

### RANGE OF SWITCHES FOR VENETIAN BLINDS (ROLLER SHUTTERS)
10 A 250 V~, splashproof surface range IP 44!

| | |
|---|---|
| grey<br>**5324/1 D**<br>290009 | **Tip switch**<br>Rocker switch with interdependent mechanical and electrical locking |
| grey<br>**5328/1 D**<br>290010 | **Tip switch**<br>Tip switch with interdependent mechanical and electrical locking |